7107-R003-5

RWC1150.30IB
RWC1150.30IAB

LIST OF COMPONENTS
LISTE DES PIECES DETACHEES
LISTA DE PIEZAS

THE DIAGRAMS SERVE ONLY FOR THE IDENTIFICATION OF PARTS TO BE REPLACED. THE REPLACEMENT MUST BE CARRIED OUT PROFESSIONALLY QUALIFIED PERSONNEL.

LES DESSINS NE SERVENT QU'À L'IDENTIFICATION DES PIÈCES À REMPLACER. LE REMPLACEMENT DOIT ÊTRE EFFECTUÉ PAR UN PERSONNE PROFESSIONNELLEMENT QUALIFIÉ.

LOS DIBUJOS EN DESPIECE SIRVEN ÚNICAMENTE PARA IDENTIFICAR LAS PIEZAS QUE DEBEN SUSTITUIRSE. LA SUSTITUCIÓN DE PIEZAS DEBE EFECTUARLA EXCLUSIVAMENTE PERSONAL PROFESIONALMENTE CUALIFICADO.

- For any further information please contact your local dealer.
- Pour tout renseignement complémentaire s'adresser au revendeur le Plus proche.
- En caso de dudas, para eventuales aclaraciones, póngase en contacto con el distribudor más próximo.

SUMMARY
SOMMAIRE - SUMARIO

Table N°1 - Rev. 3 ___ 4
MAIN ASSEMBLY
ASSEMBLAGE GENERAL
JUNTO GENERAL

Table N°2 - Rev. 3 ___ VS710790390 8
DRIVE BASE UNIT
GROUPE BÂTI
GRUPO BASE

Table N°3 - Rev. 3 ___ VS710591342 9
SELFCENTERING CHUCK UNIT
GROUPE AUTOCENTREUR
GRUPO AUTOCENTRANTE

Table N°4 - Rev. 1 ___ VS710591393 10
REDUCTION GEAR VSF
REDUCTEUR VSF
REDUCTOR VSF

Table N°5A - Rev. 1 __ VS710490401 11
PEDALBOARD FOR INVERTER
PEDALES DE DIRECTION POUR INVERSEUR
PEDALERA PARA INVERTER

Table N°5B - Rev. 0___ VS710790490 12
AIRMOTOR PEDALBOARD UNIT
GROUPE PÉDALES DE DIRECTION AIRMOTOR
GRUPO PEDALERA AIRMOTOR

Table N°6 - Rev. 4 ___ VS710790261 13
COLUMN UNIT
GROUPE COLONNE
GRUPO COLUMNA

Table N°7 - Rev. 3 ___ VS710790021 14
ARM SUPPORT UNIT 1/2
GROUPE SUPPORT BRAS 1/2
GRUPO SOPORTE BRAZO 1/2

Table N°8 - Rev. 2 ___ VS710790030 16
DOUBLE GUIDE UNIT
GROUPE DOUBLE GUIDE
GRUPO DOBLE GUIA

Table N°9 - Rev. 1 ___ VS710790180 17
PANEL UNIT WITH HEXAGONS
GROUPE TABLEAU AVEC HEXAGONES
GRUPO CUADRO CON HEXAGÓNOS

Table N°10 - Rev. 0___ VS710790170 18
D.125 PNEUMATIC CYLINDER
CYLINDRE PNEUMATIQUE D.125
CILINDRO NEUMÁTICO D.125

Table N°11A - Rev. 1 _ VS710690481 19
AIR TREATMENT UNIT
GROUPE TRAITEMENT AIR
GRUPO TRATAMIENTO AIRE

Table N°11B - Rev. 0 _ VS730096140 20
AIRMOTOR AIR TREATMENT UNIT
GROUPE TRAITEMENT AIR AIRMOTOR
GRUPO TRATAMIENTO AIRE AIRMOTOR

Table N°12 - Rev. 2___ VS710790101 21
TOOL ARM UNIT
GROUPE BRAS OUTIL
GRUPO BRAZO UTENSILIO

Table N°13 - Rev. 2___ VS710790011 22
GUIDE UNIT WITH ROLLER
GROUPE GUIDE AVEC ROULEAU
GRUPO GUÍA CON RODILLO

Table N°14 - Rev. 2___ VS710790242 23
ARM UNIT WITH CYLINDER
GROUPE BRAS AVEC CYLINDRE
GRUPO BRAZO CON CILINDRO

Table N°15 - Rev. 2___ VS710790210 24
CONTROLS UNIT
GROUPE COMMANDES
GRUPO MANDOS

Table N°16 - Rev. 1___ VS710690610 25
INFLATION PEDALBOARD UNIT
GROUPE PÉDALES DE GONFLAGE
GRUPO PEDALERA INFLADO

Table N°17A - Rev. 2 _ VS710790431 26
MOTOR UNIT WITH SUPPORT
GROUPE MOTEUR AVEC SUPPORT
GRUPO MOTOR CON SOPORTE

Table N°17B - Rev. 0 _ VS710790460 27
AIRMOTOR UNIT
GROUPE AIRMOTOR
GRUPO AIRMOTOR

Table N°18 - Rev. 1___ VS710790110 28
PNEUMATIC UNIT + UNION
GROUPE PNEUMATIQUE + RACCORD
GRUPO NEUMÁTICO + ENLACE

Table N°19 - Rev. 2___ VS710790191 29
PRESSURE GAUGE SUPPORT UNIT
GROUPE SUPPORT MANOMETER
GRUPO SOPORTE MANÓMETRO

Table N°20 - Rev. 1___ VS710790380 30
ASME IT UNIT
GROUPE IT ASME
GRUPO IT ASME

Table N°21 - Rev. 1___ VSG1000A138.....31
LOCKING DEVICE WITH QUICK NUT
KIT BLOCAGE POUR ARBRE COURT
KIT BLOQUEO PARA EJE CORTO

Table N°22 - Rev. 2___ VS710090730 32
TRACTION TOOL
ENTRAÎNEMENT
JALADOR

Table N°23 - Rev. 0___ VSG1000A127.....33
WHEEL SUPPORT
SUPPORT ROUE
SOPORTE RUEDA

Table N°24 - Rev. 0___ VS710790250 34
WHEEL BEARING UNIT
GROUPE APPUI ROUE
GRUPO APOYA RUEDA

Table N°25 - Rev. 0___ PLUS93 35
WHEEL BEARING UNIT
GROUPE APPUI ROUE
GRUPO APOYA RUEDA

Table N°25 - Rev. 0___ PLUS93 36
WHEEL BEARING UNIT
GROUPE APPUI ROUE
GRUPO APOYA RUEDA

Table N°26 - Rev. 0___ VS710790140 37
PLUS CYLINDER UNIT
GROUPE CYLINDRE PLUS
GRUPO CILINDRO PLUS

Table N°27 - Rev. 0___ VS710790520 38
PLATE UNIT WITH INVERTER
GROUPE PLAQUE AVEC VARIATEUR
GRUPO PLACA CON INVERSOR

Table N°28 - Rev. 1___ VSG1000A118..... 39
ROLLER FOR MATCHING
ROULEAU POUR MATCHING
RODILLO PARA MATCHING

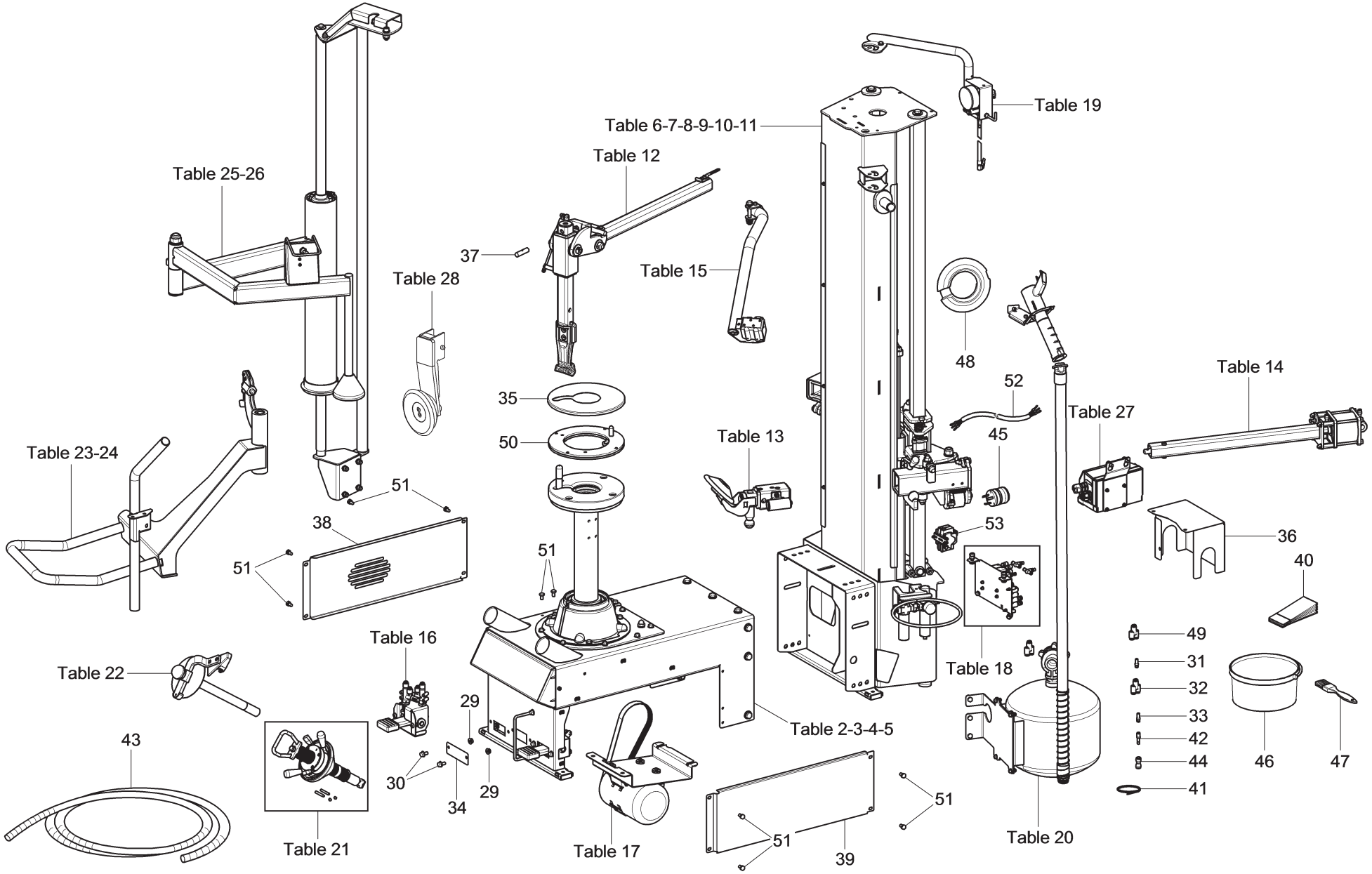

	LIST OF COMPONENTS LISTE DES PIECES DETACHEES - LISTA DE PIEZAS	MAIN ASSEMBLY ASSEMBLAGE GENERAL JUNTO GENERAL	*Page 4 of 39*
	Table N°1 - Rev. 3		

Table N°1 - Rev. 3

Table	Code	Pos.	RWC1150.30IB	RWC1150.30IAB		
2	VS710790390		●	●		
3	VS710591342		●	●		
4	VS710591393		●	●		
5A	VS710490401		●			
5B	VS710790490			●		
6	VS710790261		●	●		
7	VS710790021		●	●		
8	VS710790030		●	●		
9	VS710790180		●	●		
10	VS710790170		●	●		
11A	VS710690481		●			
11B	VS730096140			●		
12	VS710790101		●	●		
13	VS710790011		●	●		
14	VS710790242		●	●		
15	VS710790210		●	●		
16	VS710690610		●	●		
17A	VS710790431		●			
17B	VS710790460			●		
18	VS710790110		●	●		
19	VS710790191		●	●		
20	VS710790380		●	●		
21	VSG1000A138		●	●		
22	VS710090730		●	●		
23	VSG1000A127		●	●		
24	VS710790250		●	●		

Table	Code	Pos.	RWC1150.30IB	RWC1150.30IAB		
25	PLUS93		●	●		
26	VS710790140		●	●		
27	VS710790520		●			
28	VSG1000A118		OPT	OPT		
	VS228501	29	●	●		
	VS272172	30	●	●		
	VS325054	31	●	●		
	VS325191	32	●	●		
	VS325193	33	●	●		
	VS710011710	34	●	●		
	VS710013421	35	●	●		
	VS710710960	36	●	●		
	VS710711650	37	●	●		
	VS710712480	38	●	●		
	VS710712680	39	●	●		
	VS790011620	40	●	●		
	VSB0178000	41	●	●		
	VSB0171000	42	●	●		
	VS599561	43	●	●		
	VSB0622000	44	●	●		
	VS520169	45	●			
	VSG800A37	46	●	●		
	VSG800A38	47	●	●		
	VSB1157000	48	●	●		
	VSB5815000	49	●	●		
	VSG1000A152	50	OPT	OPT		

Table	Code	Pos.	RWC1150.30IB	RWC1150.30IAB		
	VS203031	51	●	●		
	VS730065130	52	●			
	VS730096630	53	●			

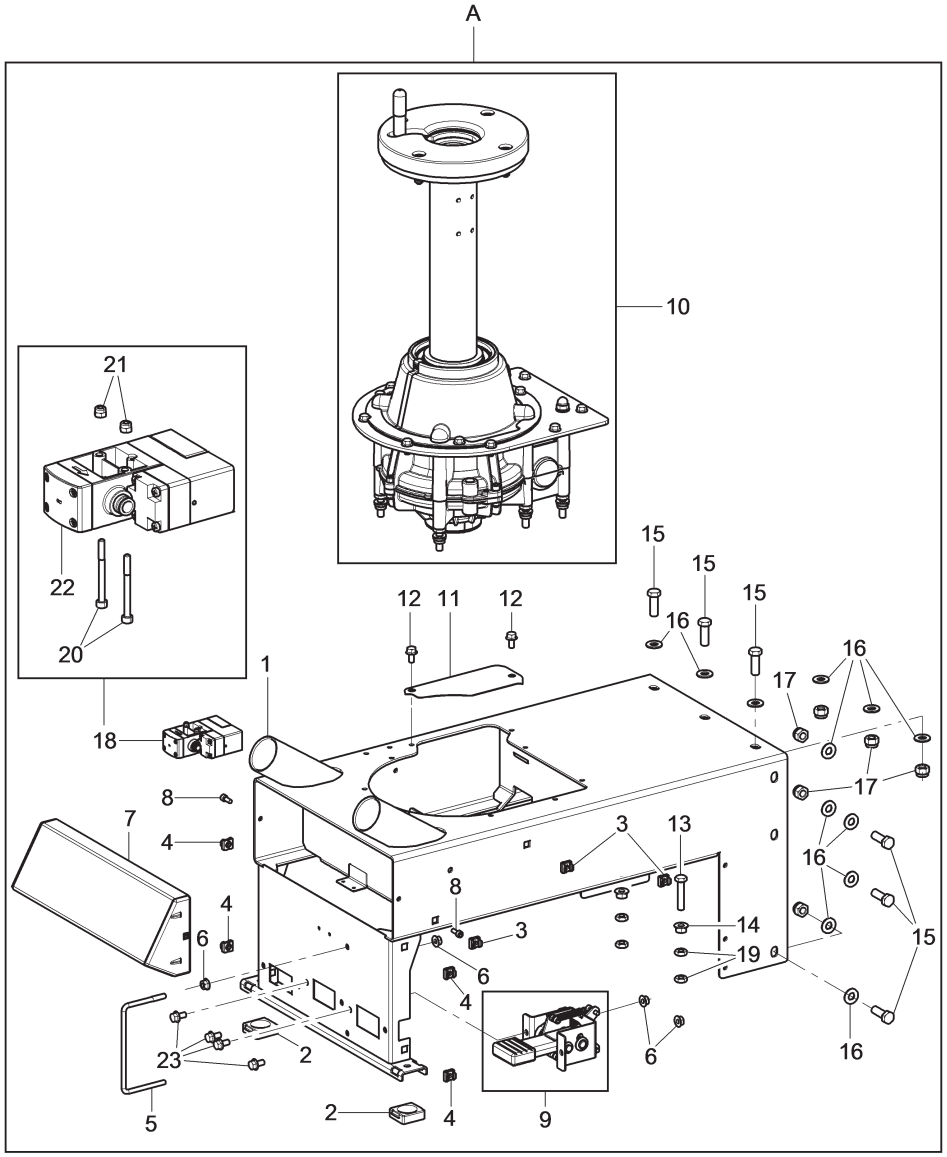

N°	Code	Description	Description	Descripción
1	VS710712590	*Frame assembly*	*Assemblage chassis*	*Ensamblado chasis*
2	VSB2528000	*Rubber foot*	*Pied en caoutchouc*	*Pié de goma*
3	VSB3124000	*M8 crated nut*	*Écrou en cage M8*	*Tuerca en jaula M8*
4	VS228251	*M8 crated nut*	*Écrou en cage M8*	*Tuerca en jaula M8*
5	VSB3055000	*Pedal partition*	*Diviseur pédales*	*Divisor pedales*
6	VS228501	*M8 flanged nut (only for RWC1150.30IB model)*	*Écrou flangé M8 (seulement pour le modèle RWC1150.30IB)*	*Tuerca rebordeado M8 (sólo para el modelo RWC1150.30IB)*
7	VS710210970	*C Front guard*	*Carter antérieur C*	*Cárter anterior C*
8	VS206019	*TCEI M6x16 screw*	*Vis TCEI M6x16*	*Tornillo TCEI M6x16*
9	VS710490401	*Pedalboard for inverter (only for RWC1150.30IB model)*	*Pédales de direction pour inverseur (seulement pour le modèle RWC1150.30IB)*	*Pedalera para inverter (sólo para el modelo RWC1150.30IB)*
	VS710790490	*Airmotor pedalboard unit (only for RWC1150.30IAB models)*	*Groupe pédales de direction Airmotor (seulement pour les modèles RWC1150.30IAB)*	*Grupo pedalera Airmotor (sólo para los modelos RWC1150.30IAB)*
10	VS710591342	*Selfcentering chuck unit*	*Groupe autocentreur*	*Grupo autocentrante*
11	VS710515690	*Belt closing*	*Fermerture courroie*	*Cerrado correa*
12	VS272172	*TE M8x16 screw*	*Vis TE M8x16*	*Tornillo TE M8x16*
13	VS203108	*TE M10x55 screw (only for RWC1150.30IB model)*	*Vis TE M10x55 (seulement pour le modèle RWC1150.30IB)*	*Tornillo TE M10x55 (sólo para el modelo RWC1150.30IB)*
14	VS228502	*M10 flange nut (only for RWC1150.30IB model)*	*Écrou flangé M10 (seulement pour le modèle RWC1150.30IB)*	*Tuerca rebordeado M10 (sólo para el modelo RWC1150.30IB)*
15	VS203074	*TE M12x35 screw*	*Vis TE M12x35*	*Tornillo TE M12x35*
16	VS237025	*12x25x2,5 flat washer*	*Rondelle plane 12x25x2,5*	*Arandela plana 12x25x2,5*
17	VS228006	*M12 self-locking nut*	*Écrou auto-bloquant M12*	*Tuerca autoblocante M12*
18	VS790090730	*60PSI valve group*	*Groupe vanne 60PSI*	*Grupo válvula 60PSI*
19	VS226011	*M10 low hexagonal nut (only for RWC1150.30IB model)*	*Écrou hexagonal bas M10 (seulement pour le modèle RWC1150.30IB)*	*Tuerca hexagonal bajo M10 (sólo para el modelo RWC1150.30IB)*
20	VS206360	*TCEI M4x45 screw*	*Vis TCEI M4x45*	*Tornillo TCEI M4x45*
21	VS228023	*M4 self-locking nut*	*Écrou auto-bloquant M4*	*Tuerca autoblocante M4*
22	VS790090720	*60 PSI balancing valve*	*Vanne balancement 60 PSI*	*Válvula balanceo 60 PSI*
23	VSB1367300	*TBEI M8x16 screw (only for RWC1150.30IB model)*	*Vis TBEI M8x16 (seulement pour le modèle RWC1150.30IB)*	*Tornillo TBEI M8x16 (sólo para el modelo RWC1150.30IB)*
A	VS710790390	*Drive base unit*	*Groupe bâti*	*Grupo base*

RWC1150.30IB	RWC1150.30IAB		
●	●		

LIST OF COMPONENTS
LISTE DES PIECES DETACHEES - LISTA DE PIEZAS

Table N°2 - Rev. 3 | **VS710790390**

DRIVE BASE UNIT
GROUPE BÂTI
GRUPO BASE

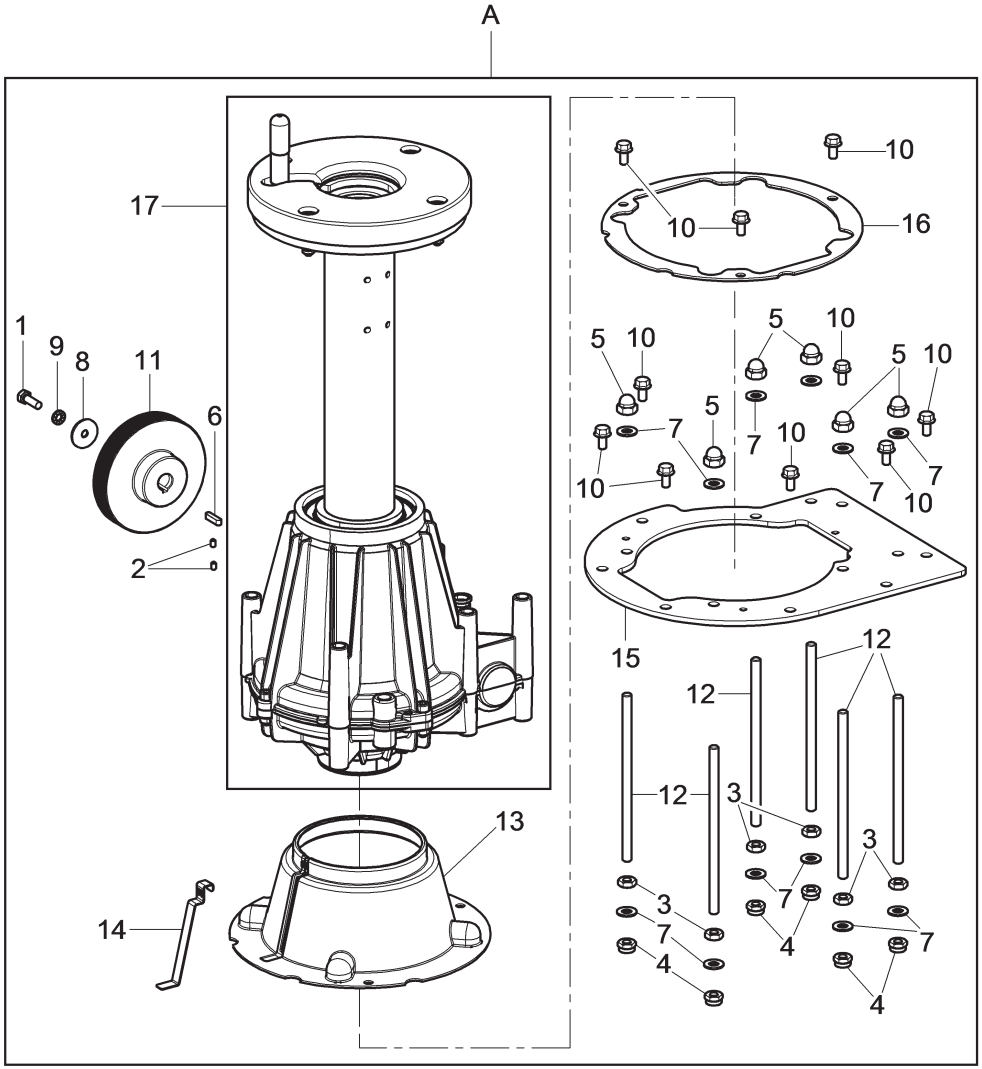

N°	Code	Description	Description	Descripción
1	VS203038	TE M8x25 screw (only for RWC1150.30IB model)	Vis TE M8x25 (seulement pour le modèle RWC1150.30IB)	Tornillo TE M8x25 (sólo para el modelo RWC1150.30IB)
2	VS213126	STEI M6x8 cup screw (only for RWC1150.30IB model)	Vis STEI M6x8 flasque (seulement pour le modèle RWC1150.30IB)	Tornillo STEI M6x8 copa (sólo para el modelo RWC1150.30IB)
3	VS226011	M10 low hexagonal nut	Écrou hexagonal bas M10	Tuerca hexagonal bajo M10
4	VS228022	M10 low self-locking nut	Écrou auto-bloquant bas M10	Tuerca autoblocante bajo M10
5	VS229008	M10 blind nut	Écrou borgne M10	Tuerca ciega M10
6	VS231003	6x6x25 wrench	Clé 6x6x25	Llave 6x6x25
7	VS236007	Fe 10,5x21x2 washer	Rondelle Fe 10,5x21x2	Roseta Fe 10,5x21x2
8	VS237037	8x32x2,5 flat washer (only for RWC1150.30IB model)	Rondelle plane 8x32x2,5 (seulement pour le modèle RWC1150.30IB)	Arandela plana 8x32x2,5 (sólo para el modelo RWC1150.30IB)
9	VS239023	8,4 toothed washer (only for RWC1150.30IB model)	Rondelle dentée 8,4 (seulement pour le modèle RWC1150.30IB)	Roseta dentada 8,4 (sólo para el modelo RWC1150.30IB)
10	VS272172	TE M8x16 screw	Vis TE M8x16	Tornillo TE M8x16
11	VS730012420	D.132 pulley (only for RWC1150.30IB model)	Poulie D.132 (seulement pour le modèle RWC1150.30IB)	Polea D.132 (sólo para el modelo RWC1150.30IB)
	VS916009	Pulley (only for RWC1150.30IAB models)	Poulie (seulement pour les modèles RWC1150.30IAB)	Polea (sólo para los modelos RWC1150.30IAB)
12	VS710514840	Threaded bar M10x195	Barre filetée M10x195	Barra fileteada M10x195
13	VS710413770	Reduction gear cover	Couverture reducteur	Cobertura reductor
14	VS710413780	Cover closing	Fermeture couverture	Cierre cobertura
15	VS710515670	Adapting plate	Plaque adaptation	Placa adaptación
16	VS710515680	Cover fixing	Fixage couverture	Fijado cobertura
17	VS710591393	Reduction gear VSF	Reducteur VSF	Reductor VSF
A	VS710591342	Selfcentering chuck unit	Groupe autocentreur	Grupo autocentrante

RWC1150.30IB	RWC1150.30IAB		
●	●		

LIST OF COMPONENTS
LISTE DES PIECES DETACHEES - LISTA DE PIEZAS

Table N°3 - Rev. 3 | **VS710591342**

SELFCENTERING CHUCK UNIT
GROUPE AUTOCENTREUR
GRUPO AUTOCENTRANTE

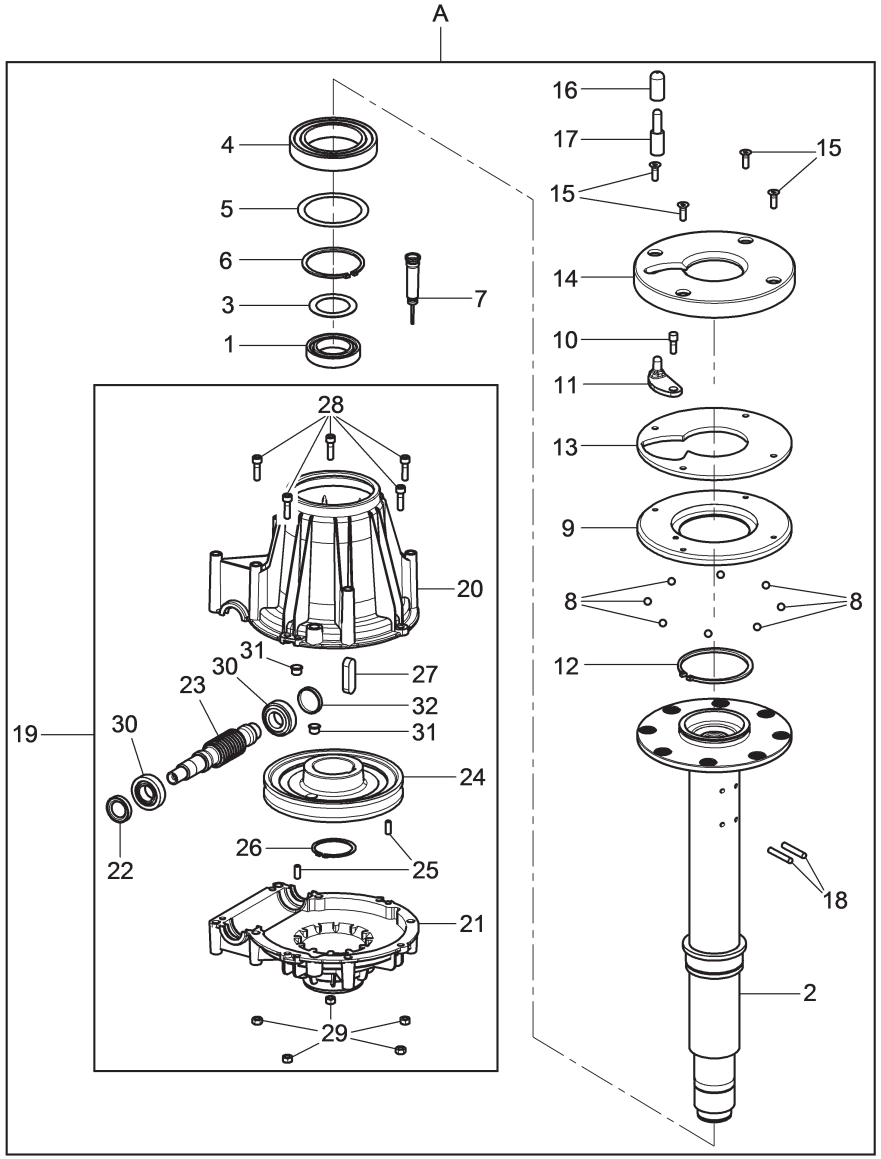

N°	Code	Description	Description	Descripción
1	VSB8574000	*Bearing*	*Roulement*	*Rodamiento*
2	VS710514921	*Reduction gear shaft*	*Arbre réducteur*	*Arbol reductor*
3	VS237413	*Thickness washer*	*Rondelle d'épaisseur*	*Arandela de espesor*
4	VS605052	*Radial bearing*	*Roulement radial*	*Rodamiento radiale*
5	VS237528	*Thickness washer*	*Rondelle d'épaisseur*	*Arandela de espesor*
6	VS243088	*External seeger*	*Anneau de retenue extérieur*	*Seeger esterno*
7	VS140305610	*Oil level rod*	*Tige niveau huile*	*Asta nivel de aceite*
8	VSB3391000	*Ø 10 steel ball*	*Sphére acier Ø 10*	*Esfera acero Ø 10*
9	VS710010700	*Upper flange*	*Bride supérieur*	*Brida superior*
10	VS710012780	*Threaded pin*	*Pivot fileté*	*Perno fileteado*
11	VS710013680	*Connecting rod with traction tool*	*Bielle avec galet*	*Biela con transportador*
12	VS243055	*External seeger 105*	*Anneau de retenue extérieur 105*	*Seeger esterno 105*
13	VS710012770	*Spacer for bearing*	*Entreoise pour appui*	*Distanciador para apoyo*
14	VS710012960	*Rubber wheel bearing*	*Appui roue caoutchouté*	*Apoyo rueda en goma*
15	VS209038	*TSPEI M8x25 screw*	*Vis TSPEI M8x25*	*Tornillo TSPEI M8x25*
16	VS710090481	*Guard with OR*	*Protection avec OR*	*Protección con OR*
17	VS710012941	*Pin extension*	*Rallonge pivot*	*Alargador perno*
18	VS234192	*8x50 cylindrical pin*	*Goupille cylindrique 8x50*	*Enchufe cilíndrico 8x50*
19	VS710591871	*Reduction gear*	*Reducteur*	*Reductor*
20	VS710516392	*Upper half-body*	*Demi-corps supérieur*	*Semicuerpo superior*
21	VS710516382	*Lower half-body*	*Demi-corps inférieur*	*Semicuerpo inferior*
22	VS404091	*Oil seal ring*	*Déflecteur d' huile*	*Sello de aceite*
23	VS710216871	*Worm screw*	*Vis sans fin*	*Tornillo sin fin*
24	VS710516370	*Crown wheel*	*Couronne*	*Corona*
25	VS234169	*8x20 cylindrical pin*	*Goupille cylindrique 8x20*	*Enchufe cilíndrico 8x20*
26	VS243023	*External seeger 60*	*Anneau de retenue extérieur 60*	*Seeger esterno 60*
27	VS231086	*18x11x55 wrench*	*Clé 18x11x55*	*Llave 18x11x55*
28	VS206040	*TCEI M8x30 screw*	*Vis TCEI M8x30*	*Tornillo TCEI M8x30*
29	VS224009	*M8 middle hexagonal nut*	*Écrou hexagonal moyen M8*	*Tuerca hexagonal medio M8*
30	VS607007	*Bearing*	*Roulement*	*Rodamiento*
31	VS413089	*Cap*	*Bouchon*	*Tapa*
32	VS412197	*Closing plug*	*Bouchon de fermeture*	*Tapa de cierre*
A	VS710591393	*Reduction gear VSF*	*Reducteur VSF*	*Reductor VSF*

RWC1150.30IB	RWC1150.30IAB		
●	●		

LIST OF COMPONENTS
LISTE DES PIECES DETACHEES - LISTA DE PIEZAS

Table N°4 - Rev. 1 | **VS710591393**

REDUCTION GEAR VSF
REDUCTEUR VSF
REDUCTOR VSF

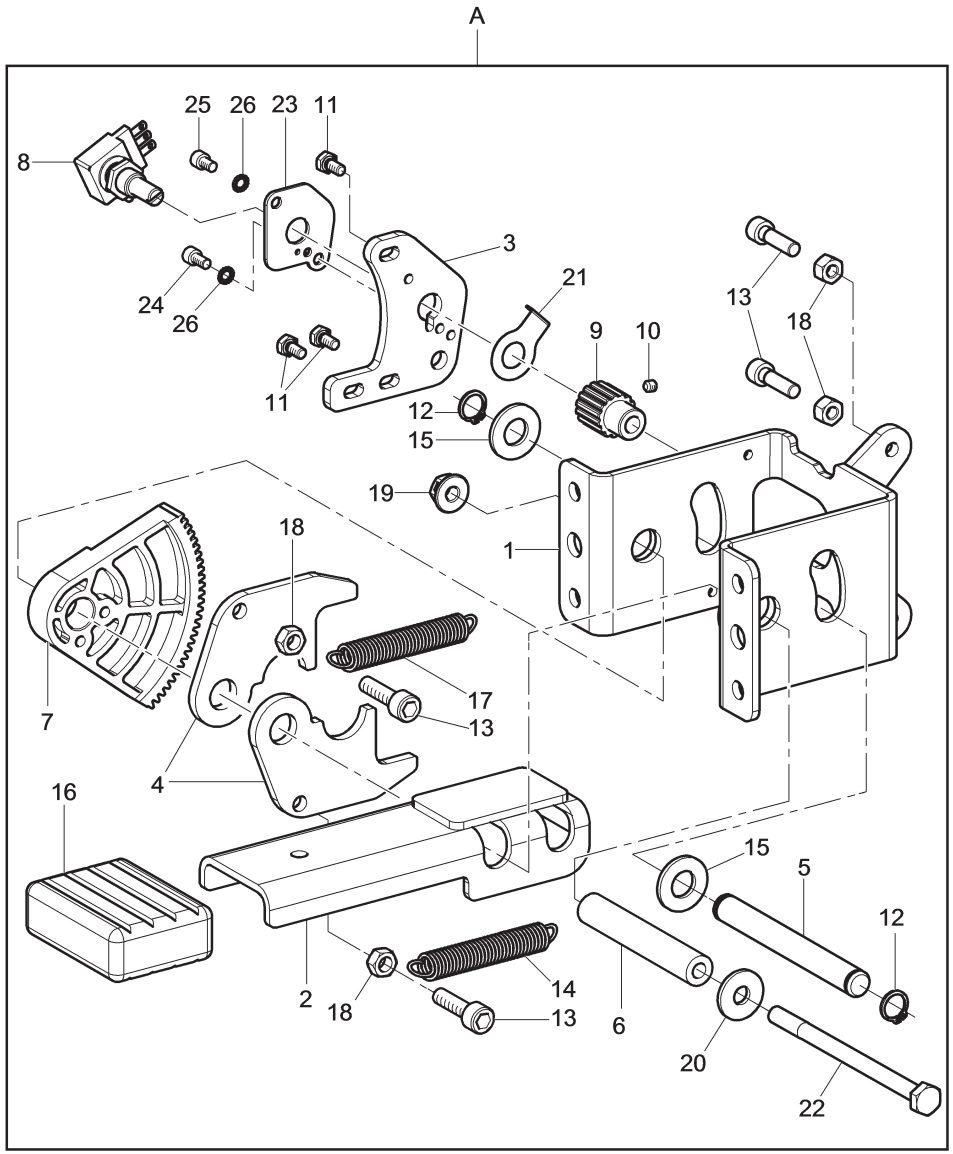

N°	Code	Description	Description	Descripción
1	VS710412801	*Pedal support*	*Support pédale*	*Soporte pedal*
2	VS710412900	*Welded pedal*	*Pédale soudé*	*Pedal soldado*
3	VS710412820	*Potentiometer support*	*Support potentiométre*	*Soporte potenciómetro*
4	VS710412830	*Lever for sector*	*Levier pour secteur*	*Leva para sector*
5	VS710412840	*Pedal board pin*	*Pivot pédales de direction*	*Perno pedalera*
6	VS710413000	*Pedalboard pin*	*Pivot pédales de direction*	*Perno pedalera*
7	VS710411670	*Toothed sector*	*Secteur denté*	*Sector dentado*
8	VS710565010	*Potentiometer cable*	*Câble potentiomètre*	*Cable potenciómetro*
9	VS730011050	*D.17 pinion gear*	*Pignon D.17*	*Piñon D.17*
10	VS213485	*STEI M4x4 screw*	*Vis STEI M4x4*	*Tornillo STEI M4x4*
11	VS203228	*TE M4x8 screw*	*Vis TE M4x8*	*Tornillo TE M4x8*
12	VS243005	*Ring 12*	*Anneau 12*	*Anillo 12*
13	VS206408	*TCEI M6x22 screw*	*Vis TCEI M6x22*	*Tornillo TCEI M6x22*
14	VSB1309900	*1,2x9,5x64 Zn T spring*	*Ressort T 1,2x9,5x64 Zn*	*Resorte T 1,2x9,5x64 Zn*
15	VSB0472000	*FE 12.3x22x2 washer*	*Rondelle FE 12.3x22x2*	*Roseta FE 12.3x22x2*
16	VSB0173000	*Pedal protection plug*	*Bouchon protection pédale*	*Tapa protección pedal*
17	VS918017	*TRZ spring*	*Ressort TRZ*	*Resorte TRZ*
18	VS222007	*M6 high nut*	*Écrou haut M6*	*Tuerca alta M6*
19	VSB4137000	*M6 biblock nut*	*Écrou biblock M6*	*Tuerca biblock M6*
20	VS237011	*ø6x18 flat washer*	*Rondelle plane ø6x18*	*Arandela plana ø6x18*
21	VS790011970	*Safety washer*	*Rondelle de sécurité*	*Roseta de seguridad*
22	VS201414	*TE M6x90 screw*	*Vis TE M6x90*	*Tornillo TE M6x90*
23	VS710613460	*Plate*	*Plaquette*	*Plaquette*
24	VS206228	*TCEI M4x8 screw*	*Vis TCEI M4x8*	*Tornillo TCEI M4x8*
25	VS206347	*TCEI M4x6 screw*	*Vis TCEI M4x6*	*Tornillo TCEI M4x6*
26	VS239018	*4,3 toothed washer*	*Rondelle dentée 4,3*	*Roseta dentada 4,3*
A	VS710490401	*Pedalboard for inverter*	*Pédales de direction pour inverseur*	*Pedalera para inverter*

RWC1150.30IB	RWC1150.30IAB		
●			

LIST OF COMPONENTS
LISTE DES PIECES DETACHEES - LISTA DE PIEZAS

Table N°5A - Rev. 1 | **VS710490401**

PEDALBOARD FOR INVERTER
PEDALES DE DIRECTION POUR INVERSEUR
PEDALERA PARA INVERTER

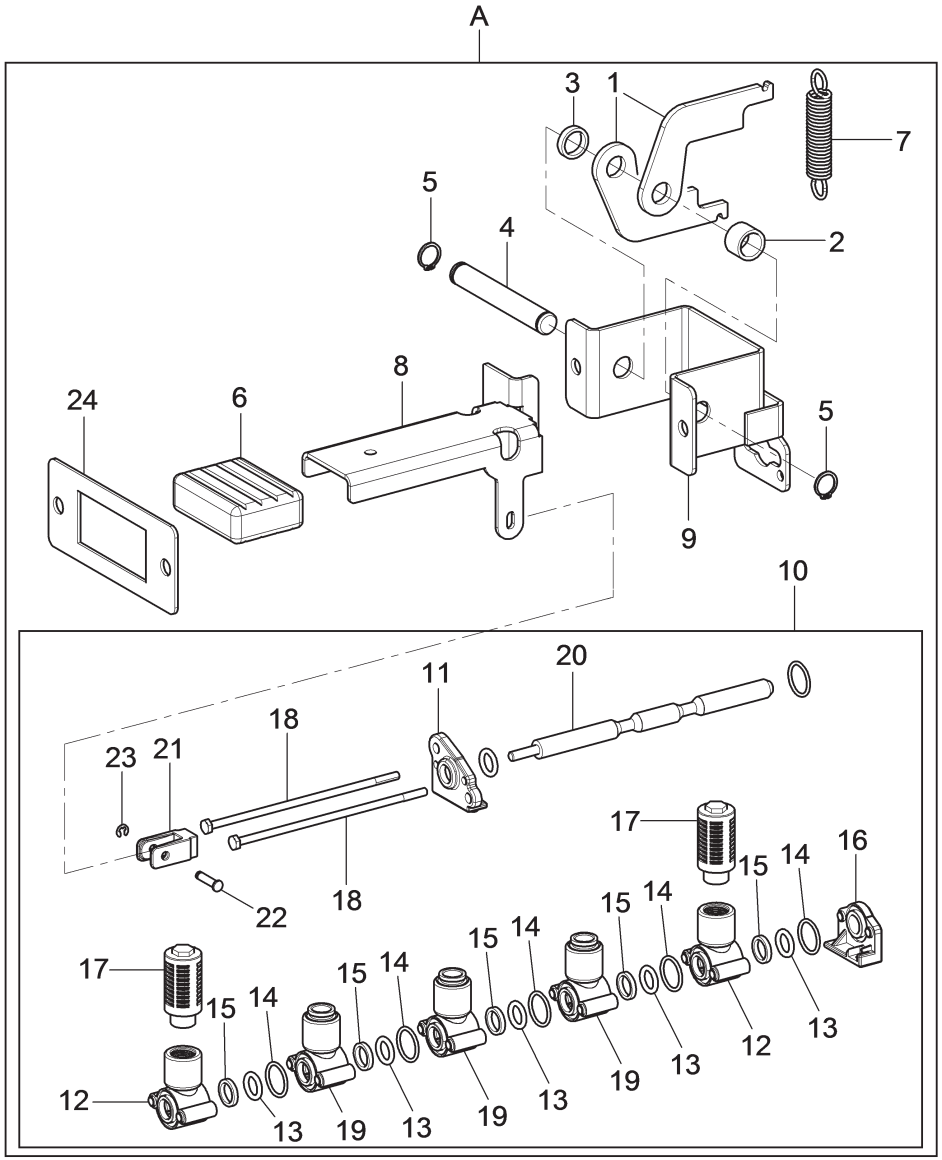

N°	Code	Description	Description	Descripción
1	VS710112160	*Lower lever*	*Levier inférieur*	*Palanca inferior*
2	VS710112180	*Pedal spacer*	*Entretoise pédale*	*Distanciador pedal*
3	VS710112190	*Pedal spacer*	*Entretoise pédale*	*Distanciador pedal*
4	VS710112170	*Pedalboard pin*	*Pivot pédales de direction*	*Perno pedalera*
5	VS243005	*External seeger 12*	*Anneau de retenue extérieur 12*	*Seeger esterno 12*
6	VSB0173000	*Pedal protection plug*	*Bouchon protection pédale*	*Tapa protección pedal*
7	VSB5864000	*T spring*	*Ressort T*	*Resorte T*
8	VS710512830	*Lifting device pedal*	*Pédale soulèvateur*	*Pedal levantador*
9	VS710512860	*Pedal support*	*Support pédale*	*Soporte pedal*
10	VS710790470	*Airmotor valve group*	*Groupe vanne Airmotor*	*Grupo válvula Airmotor*
11	VS730015470	*Front bottom*	*Culot antérieur*	*Fondo anterior*
12	VS730015460	*1/4 module valve*	*Module vanne 1/4*	*Módulo válvula*
13	VS401251	*OR*	*OR*	*OR*
14	VS401091	*OR 2062*	*OR 2062*	*OR 2062*
15	VS730016030	*Washer*	*Rondelle*	*Arandela*
16	VS730015480	*Rear bottom*	*Culot postérieur*	*Fondo posterior*
17	VS399064	*1/4" silencer*	*Silencieux 1/4"*	*Silenciador 1/4"*
18	VSB3053000	*M4 tie rod*	*Tirant M4*	*Jalador M4*
19	VS730091860	*D.10 cartridge module unit*	*Groupe module cartouche D.10*	*Grupo módulo cartucho*
20	VS710712760	*Spool*	*Bobine*	*Spola*
21	VSB2998000	*Pedalboard fork*	*Fourche pédales de direction*	*Horquilla pedalera*
22	VSB5165000	*Pin for fork*	*Pivot pour fourche*	*Perno para horquilla*
23	VS299151	*3,2 ring*	*Anneau 3,2*	*Anillo 3,2*
24	VS710712770	*Plate*	*Tôle*	*Chapa*
A	VS710790490	*Airmotor pedalboard unit*	*Groupe pédales de direction Airmotor*	*Grupo pedalera Airmotor*

RWC1150.30IB	RWC1150.30IAB		
	•		

LIST OF COMPONENTS
LISTE DES PIECES DETACHEES - LISTA DE PIEZAS

Table N°5B - Rev. 0 | **VS710790490**

AIRMOTOR PEDALBOARD UNIT
GROUPE PÉDALES DE DIRECTION AIRMOTOR
GRUPO PEDALERA AIRMOTOR

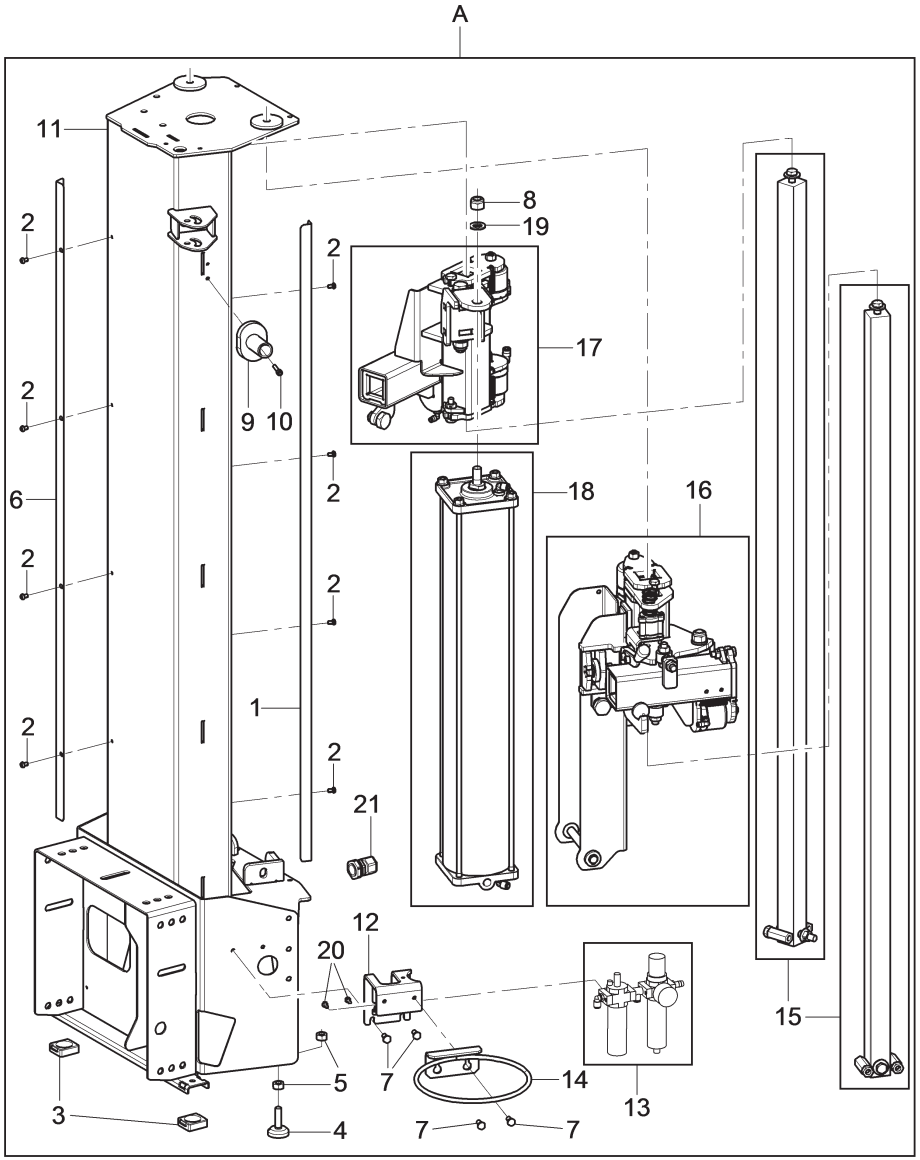

N°	Code	Description	Description	Descripción
1	VS710710680	*Anti-wear plate*	*Tôle anti-usure*	*Chapa antidesgaste*
2	VS271012	*TBEI M6x10 screw*	*Vis TBEI M6x10*	*Tornillo TBEI M6x10*
3	VSB2528000	*Rubber foot*	*Pied en caoutchouc*	*Pié de goma*
4	VSB0013000	*Rubber-made feet*	*Pied en caoutchouc*	*Pié en goma*
5	VS224015	*M12 middle hexagonal nut*	*Écrou hexagonal moyen M12*	*Tuerca hexagonal medio M12*
6	VS710511070	*Lh anti-wear plate*	*Tôle anti-usure g*	*Chapa antidesgaste iz*
7	VS203172	*TE M8x16 screw*	*Vis TE M8x16*	*Tornillo TE M8x16*
8	VS228013	*M16 self-locking nut*	*Écrou auto-bloquant M16*	*Tuerca autoblocante M16*
9	VS129311670	*Stake*	*Pieu*	*Barrote*
10	VS206128	*TCEI M6x30 screw*	*Vis TCEI M6x30*	*Tornillo TCEI M6x30*
11	VS710712400	*Column assembly*	*Assemblage colonne*	*Conjunto columna*
12	VSB4191901	*Filter support*	*Support filtre*	*Soporte filtro*
13	VS710690481	*Air treatment unit (only for RWC1150.30IB model)*	*Groupe traitement air (seulement pour le modèle RWC1150.30IB)*	*Grupo tratamiento aire (sólo para el modelo RWC1150.30IB)*
	VS730096140	*Airmotor air treatment unit (only for RWC1150.30IAB models)*	*Groupe traitement air Airmotor (seulement pour les modèles RWC1150.30IAB)*	*Grupo tratamiento aire Airmotor (sólo para los modelos RWC1150.30IAB)*
14	VSB0223000	*Grease holding ring*	*Anneau cuve porte-graisse*	*Anillo porta grasa*
15	VS710790180	*Panel unit with hexagons*	*Groupe tableau avec hexagones*	*Grupo cuadro con hexagónos*
16	VS710790021	*Arm support unit*	*Groupe support bras*	*Grupo soporte brazo*
17	VS710790030	*Double guide unit*	*Groupe double guide*	*Grupo doble guía*
18	VS710790170	*D.125 pneumatic cylinder*	*Cylindre pneumatique D.125*	*Cilindro neumático D.125*
19	VS236020	*17 flat washer*	*Rondelle plane 17*	*Arandela plana 17*
20	VS203160	*TE M4x12 screw*	*Vis TE M4x12*	*Tornillo TE M4x12*
21	VS599036	*Cable press (only for RWC1150.30IB model)*	*Presse-câble (seulement pour le modèle RWC1150.30IB)*	*Prensacable (sólo para el modelo RWC1150.30IB)*
A	VS710790261	*Column unit*	*Groupe colonne*	*Grupo columna*

RWC1150.30IB	RWC1150.30IAB		
●	●		

LIST OF COMPONENTS
LISTE DES PIECES DETACHEES - LISTA DE PIEZAS

Table N°6 - Rev. 4 | **VS710790261**

COLUMN UNIT
GROUPE COLONNE
GRUPO COLUMNA

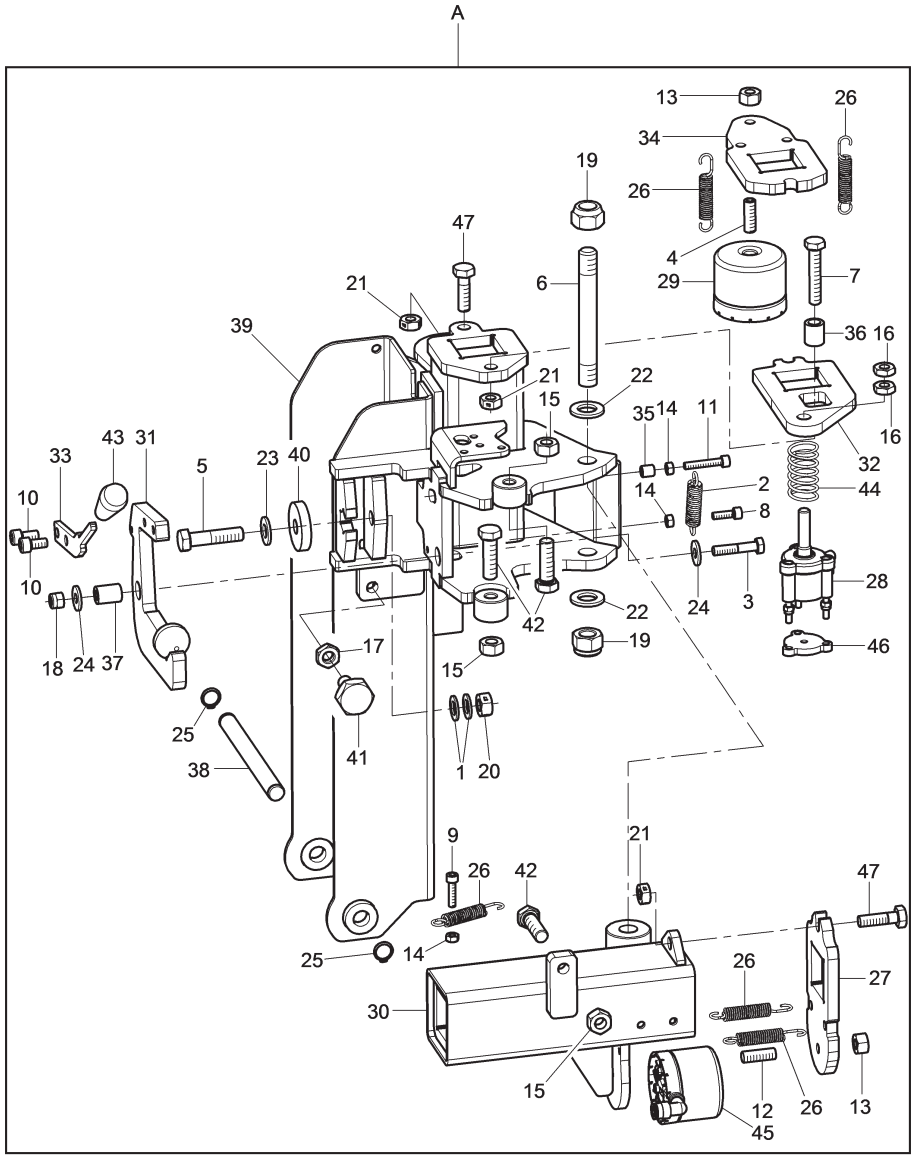

N°	Code	Description	Description	Descripción
1	VSB0472000	*Washer*	*Rondelle*	*Roseta*
2	VSB1778000	*2x12x54 T spring*	*Ressort T 2x12x54*	*Resorte T 2x12x54*
3	VS201042	*TE M8x40 screw*	*Vis TE M8x40*	*Tornillo TE M8x40*
4	VS210902	*STEI M10x41,9 screw*	*Vis STEI M10x41,9*	*Tornillo STEI M10x41,9*
5	VS201236	*TE M12x50 screw*	*Vis TE M12x50*	*Tornillo TE M12x50*
6	VS710613271	*Arm pin*	*Pivot bras*	*Perno brazo*
7	VS203108	*TE M10x55 screw*	*Vis TE M10x55*	*Tornillo TE M10x55*
8	VS206021	*TCEI M6x20 screw*	*Vis TCEI M6x20*	*Tornillo TCEI M6x20*
9	VS206127	*TCEI M6x25 screw*	*Vis TCEI M6x25*	*Tornillo TCEI M6x25*
10	VS206172	*TCEI M8x16 screw*	*Vis TCEI M8x16*	*Tornillo TCEI M8x16*
11	VS206503	*TCEI M6x35 screw*	*Vis TCEI M6x35*	*Tornillo TCEI M6x35*
12	VS210533	*STEI M10x45 screw*	*Vis STEI M10x45*	*Tornillo STEI M10x45*
13	VS222011	*M10 high nut*	*Écrou haut M10*	*Tuerca alta M10*
14	VS224007	*M6 middle nut*	*Écrou moyen M6*	*Tuerca media M6*
15	VS224015	*M12 middle hexagonal nut*	*Écrou hexagonal moyen M12*	*Tuerca hexagonal medio M12*
16	VS226011	*M10 low hexagonal nut*	*Écrou hexagonal bas M10*	*Tuerca hexagonal bajo M10*
17	VS226015	*M12 low hexagonal nut*	*Écrou hexagonal bas M12*	*Tuerca hexagonal bajo M12*
18	VS228011	*M8 self-locking nut*	*Écrou auto-bloquant M8*	*Tuerca autoblocante M8*
19	VS228013	*M16 self-locking nut*	*Écrou auto-bloquant M16*	*Tuerca autoblocante M16*
20	VS228304	*M12 triblock nut*	*Écrou triblock M12*	*Tuerca triblock M12*
21	VSB1812000	*M10 nut*	*Écrou M10*	*Tuerca M10*
22	VS236020	*17 flat washer*	*Rondelle plane 17*	*Arandela plana 17*
23	VS237025	*12x25x2,5 flat washer*	*Rondelle plane 12x25x2,5*	*Arandela plana 12x25x2,5*
24	VS237072	*D.8,4x22x2,5 washer*	*Rondelle D.8,4x22x2,5*	*Roseta D.8,4x22x2,5*
25	VS243007	*External seeger 15*	*Anneau de retenue extérieur 15*	*Seeger esterno 15*
26	VSB3159000	*Spring for pedalboard*	*Ressort pour pédales de direction*	*Resorte para pedalera*
27	VS710510091	*Neck cam*	*Came étranglement*	*Estrangulación leva*
28	VS710590790F	*Neck piston*	*Piston étranglement*	*Pistón estrangulación*
29	VS710590970	*Neck cylinder*	*Cylindre étranglement*	*Cilindro estrangulación*
30	VS710610731	*Bead breaker arm support*	*Support bras décolle-talons*	*Soporte brazo destalonador*
31	VS710611970	*Jack*	*Cliquet*	*Tinquete*
32	VS710611980	*Parachute neck*	*Étranglement à parachute*	*Estrangulación a paracaída*
33	VS710612000	*Bead breaker unlock lever*	*Levier déblocage décolle-talon*	*Leva desbloqueo destalonador*
34	VS710612060	*Neck*	*Étranglement*	*Estrangulación*
35	VS710612070	*Spacer for spring*	*Entretoise pour ressort*	*Distanciador para resorte*
36	VS710612080	*Neck spacer*	*Entretoise étranglement*	*Distanciador estrangulación*
37	VS710612140	*Jack pin*	*Pivot cliquet*	*Perno trinquete*
38	VS710612300	*Pin for cylinder*	*Pivot pour cylindre*	*Perno para cilindro*
39	VS710710340	*Arm support assembly*	*Assemblage support bras*	*Conjunto soporte brazo*
40	VS710710530	*Front sliding block*	*Patin frontal*	*Patín frontal*
41	VS710711770	*Arm support sliding block*	*Patin support bras*	*Patín soporte brazo*

RWC1150.30IB	RWC1150.30IAB		
●	●		

LIST OF COMPONENTS
LISTE DES PIECES DETACHEES - LISTA DE PIEZAS

Table N°7 - Rev. 3 | **VS710790021**

ARM SUPPORT UNIT 1/2
GROUPE SUPPORT BRAS 1/2
GRUPO SOPORTE BRAZO 1/2

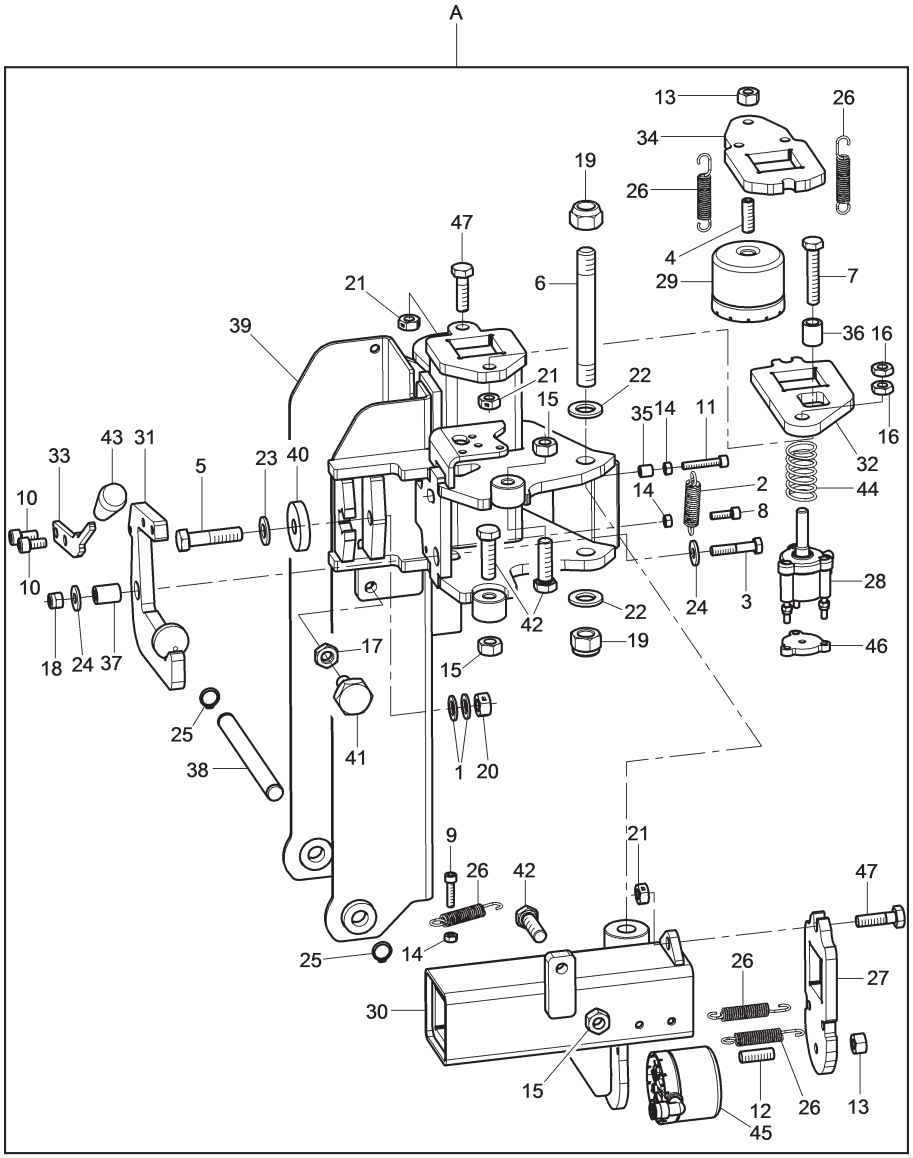

Nº	Code	Description	Description	Descripción
42	VS752223950	*TE M12X40 screw*	*Vis TE M12X40*	*Tornillo TE M12X40*
43	VS903120	*d.8 pressure knob*	*Poignée à pression d.8*	*Pomo a presión d.8*
44	VS918014	*CMP spring*	*Ressort CMP*	*Resorte CMP*
45	VS710690520	*Neck cylinder*	*Cylindre étranglement*	*Cilindro estrangulación*
46	VS710611990	*Spacer*	*Entretoise*	*Distanciador*
47	VS201062	*TE M10x40 screw*	*Vis TE M10x40*	*Tornillo TE M10x40*
A	VS710790021	*Arm support unit*	*Groupe support bras*	*Grupo soporte brazo*

RWC1150.30IB	RWC1150.30IAB		
●	●		

LIST OF COMPONENTS
LISTE DES PIECES DETACHEES - LISTA DE PIEZAS

Table N°7 - Rev. 3 | **VS710790021**

ARM SUPPORT UNIT 2/2
GROUPE SUPPORT BRAS 2/2
GRUPO SOPORTE BRAZO 2/2

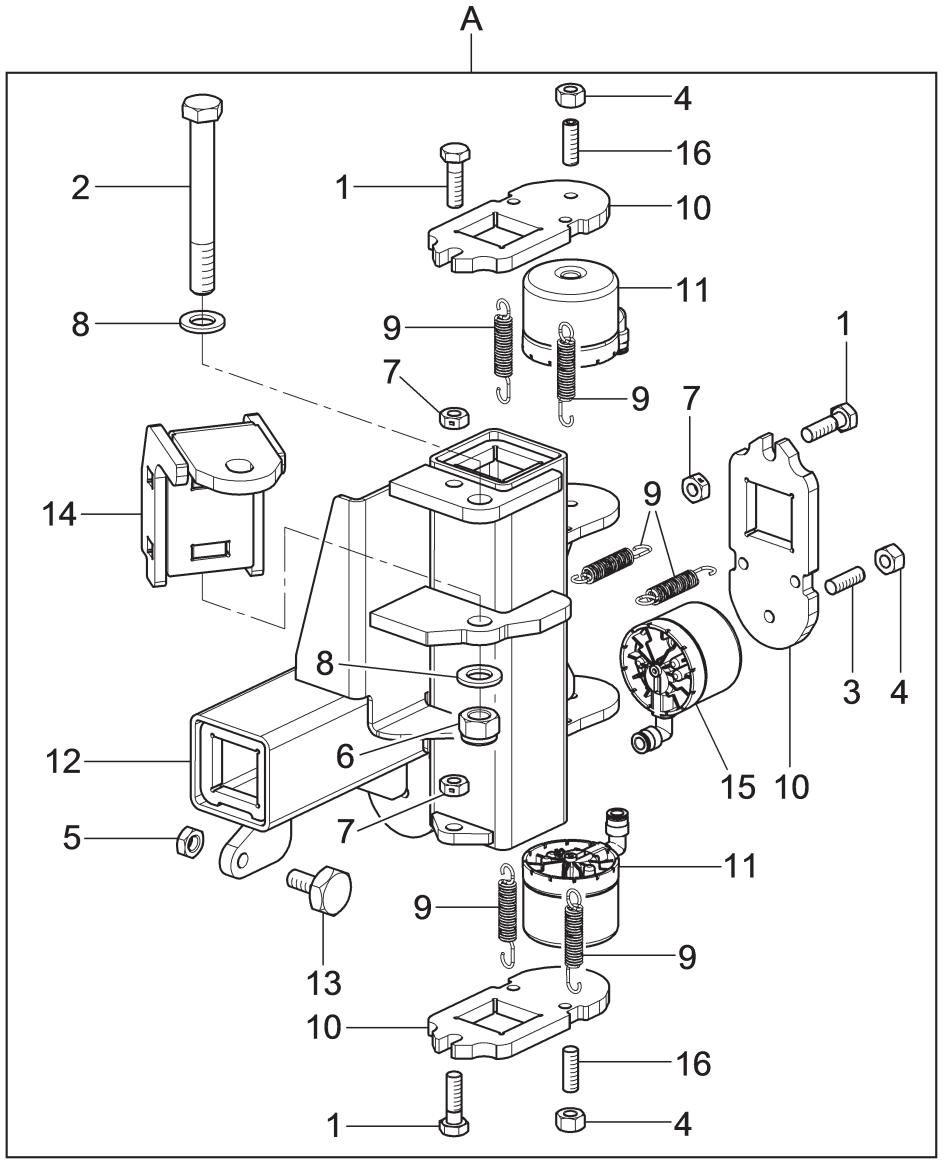

N°	Code	Description	Description	Descripción
1	VS201062	TE M10x40 screw	Vis TE M10x40	Tornillo TE M10x40
2	VS201379	TE M16x130 screw	Vis TE M16x130	Tornillo TE M16x130
3	VS210533	STEI M10x45 screw	Vis STEI M10x45	Tornillo STEI M10x45
4	VS222011	M10 high nut	Écrou haut M10	Tuerca alta M10
5	VS226015	M12 low hexagonal nut	Écrou hexagonal bas M12	Tuerca hexagonal bajo M12
6	VS228013	M16 self-locking nut	Écrou auto-bloquant M16	Tuerca autoblocante M16
7	VSB1812000	M10 nut	Écrou M10	Tuerca M10
8	VS236020	17 flat washer	Rondelle plane 17	Arandela plana 17
9	VSB3159000	Spring for pedalboard	Ressort pour pédales de direction	Resorte para pedalera
10	VS710510090	Neck cam	Came étranglement	Estrangulación leva
11	VS710590970	Neck cylinder	Cylindre étranglement	Cilindro estrangulación
12	VS710710280	Double guide assembly	Assemblage double guide	Conjunto doble guía
13	VS710711770	Arm support sliding block	Patin support bras	Patín soporte brazo
14	VS710711820	Cylinder coupling assembly	Assemblage branchement cylindre	Ensamblado ataque cilindro
15	VS710690520	Neck cylinder	Cylindre étranglement	Cilindro estrangulación
16	VS210902	STEI M10x41,9 screw	Vis STEI M10x41,9	Tornillo STEI M10x41,9
A	VS710790030	Double guide unit	Groupe double guide	Grupo doble guía

RWC1150.30IB	RWC1150.30IAB		
•	•		

LIST OF COMPONENTS
LISTE DES PIECES DETACHEES - LISTA DE PIEZAS

Table N°8 - Rev. 2 | **VS710790030**

DOUBLE GUIDE UNIT
GROUPE DOUBLE GUIDE
GRUPO DOBLE GUIA

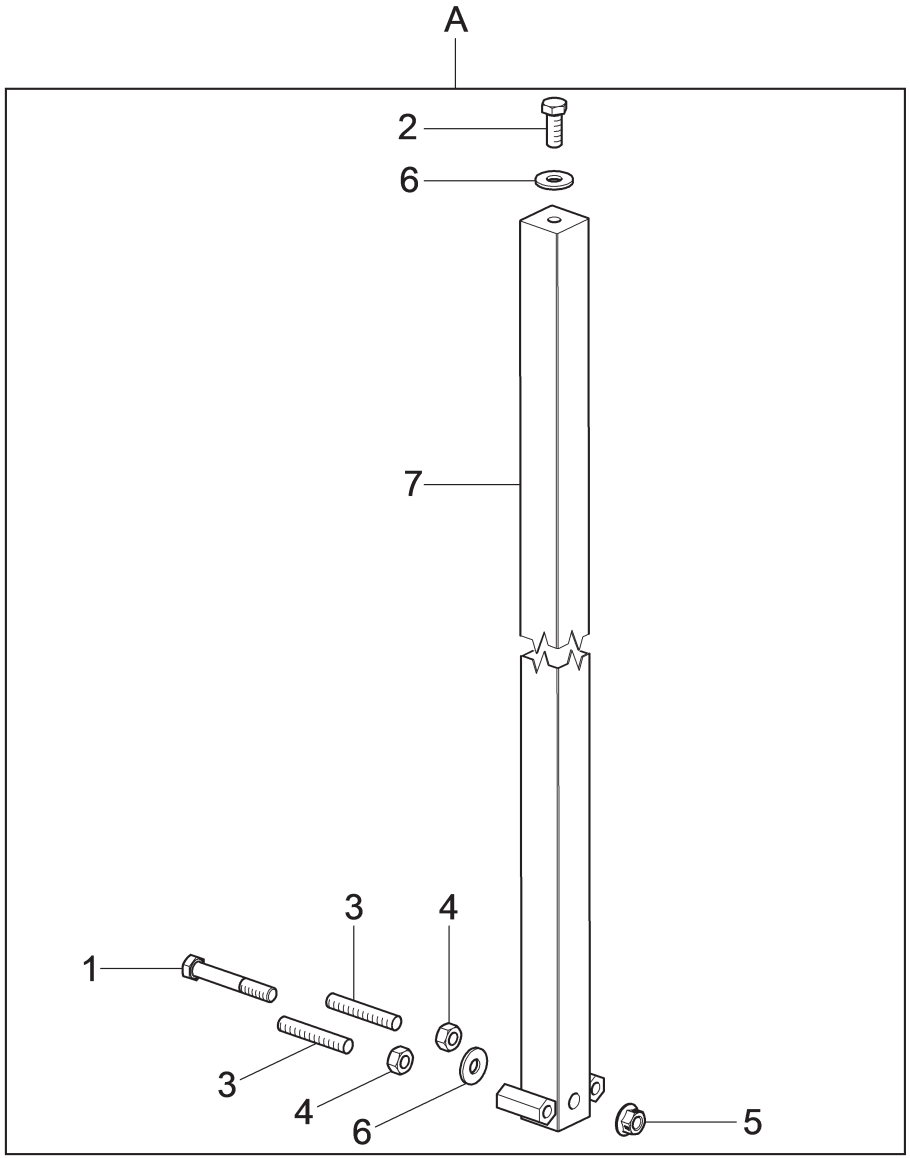

N°	Code	Description	Description	Descripción
1	VS201301	*TE M12x80 screw*	*Vis TE M12x80*	*Tornillo TE M12x80*
2	VS203072	*TE M12x30 screw*	*Vis TE M12x30*	*Tornillo TE M12x30*
3	VS210506	*STEI M12x70 screw*	*Vis STEI M12x70*	*Tornillo STEI M12x70*
4	VS224015	*M12 middle hexagonal nut*	*Écrou hexagonal moyen M12*	*Tuerca hexagonal medio M12*
5	VS228503	*M12 braking nut*	*Écrou auto-freinant M12*	*Tuerca autofrenante M12*
6	VS237069	*Flat washer*	*Rondelle plane*	*Arandela plana*
7	VS710711880	*Square assembly*	*Assemblage tableau*	*Conjunto cuadro*
A	VS710790180	*Panel unit with hexagons*	*Groupe tableau avec hexagones*	*Grupo cuadro con hexagónos*

RWC1150.30IB	RWC1150.30IAB		
•	•		

LIST OF COMPONENTS
LISTE DES PIECES DETACHEES - LISTA DE PIEZAS

Table N°9 - Rev. 1 | **VS710790180**

PANEL UNIT WITH HEXAGONS
GROUPE TABLEAU AVEC HEXAGONES
GRUPO CUADRO CON HEXAGÓNOS

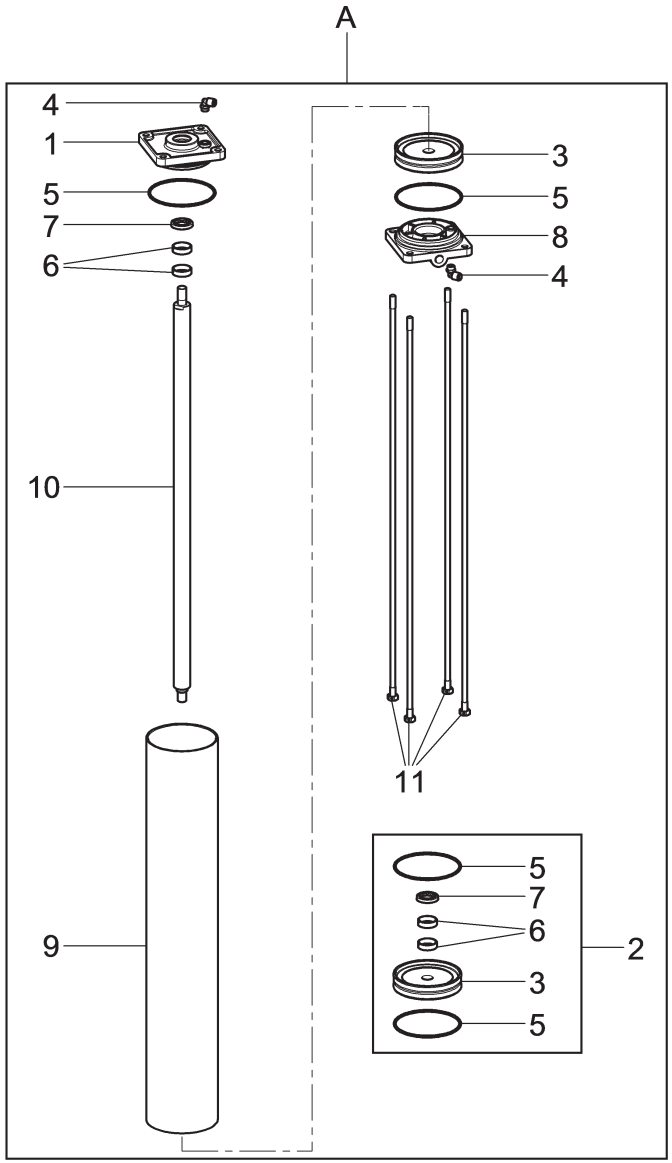

N°	Code	Description	Description	Descripción
1	VSB3205000	*Front flange*	*Bride antérieur*	*Brida anteriore*
2	VSGU4940	*Cylinder gasket kit D.125*	*Kit joint cylindre D.125*	*Kit junta cilindro D.125*
3	VS321026	*Piston*	*Piston*	*Pistón*
4	VS325118	*Rotary union*	*Raccord pivotant*	*Enlace girable*
5	VS401159	*OR*	*OR*	*OR*
6	VS410008	*Guide ring*	*Anneau de guide*	*Anillo de guía*
7	VS416501	*NSW gasket*	*Joint NSW*	*Junta NSW*
8	VS710010060	*Rear flange*	*Bride postérieur*	*Brida posterior*
9	VS710711740	*D.125 barrel*	*Gaine D.125*	*Caño D.125*
10	VS710711750	*D.30 rod*	*Tige D.30*	*Vástago D.30*
11	VS710711760	*M10x810 tie rod assembly*	*Assemblage tirant M10x810*	*Conjunto tirante M10x810*
A	VS710790170	*D.125 pneumatic cylinder*	*Cylindre pneumatique D.125*	*Cilindro neumático D.125*

RWC1150.30IB	RWC1150.30IAB		
●	●		

LIST OF COMPONENTS
LISTE DES PIECES DETACHEES - LISTA DE PIEZAS

Table N°10 - Rev. 0 | **VS710790170**

D.125 PNEUMATIC CYLINDER
CYLINDRE PNEUMATIQUE D.125
CILINDRO NEUMÁTICO D.125

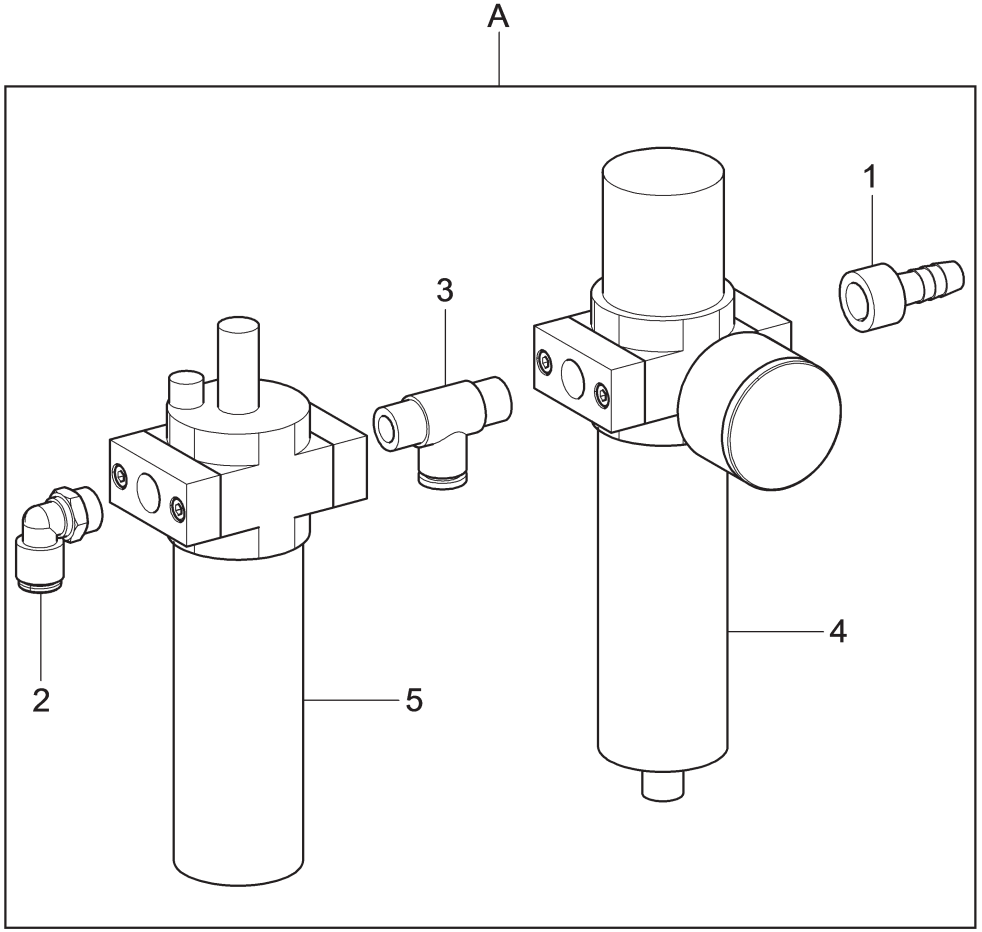

N°	Code	Description	Description	Descripción
1	VSB2657000	*12-1/4 rubber holder*	*Porte-tuyau 12-1/4*	*Porta goma 12-1/4*
2	VS325118	*Rotary union*	*Raccord pivotant*	*Enlace girable*
3	VS325148	*T middle union*	*Raccord intérmediaire T*	*Conector intermedio T*
4	VS399319	*Filter unit*	*Groupe filtre*	*Grupo filtro*
5	VS399320	*Lubricator filter unit*	*Groupe filtre graisseur*	*Grupo filtro lubrificador*
A	VS710690481	*Air treatment unit*	*Groupe traitement air*	*Grupo tratamiento aire*

RWC1150.30IB	RWC1150.30IAB		
●			

LIST OF COMPONENTS
LISTE DES PIECES DETACHEES - LISTA DE PIEZAS

Table N°11A - Rev. 1 | **VS710690481**

AIR TREATMENT UNIT
GROUPE TRAITEMENT AIR
GRUPO TRATAMIENTO AIRE

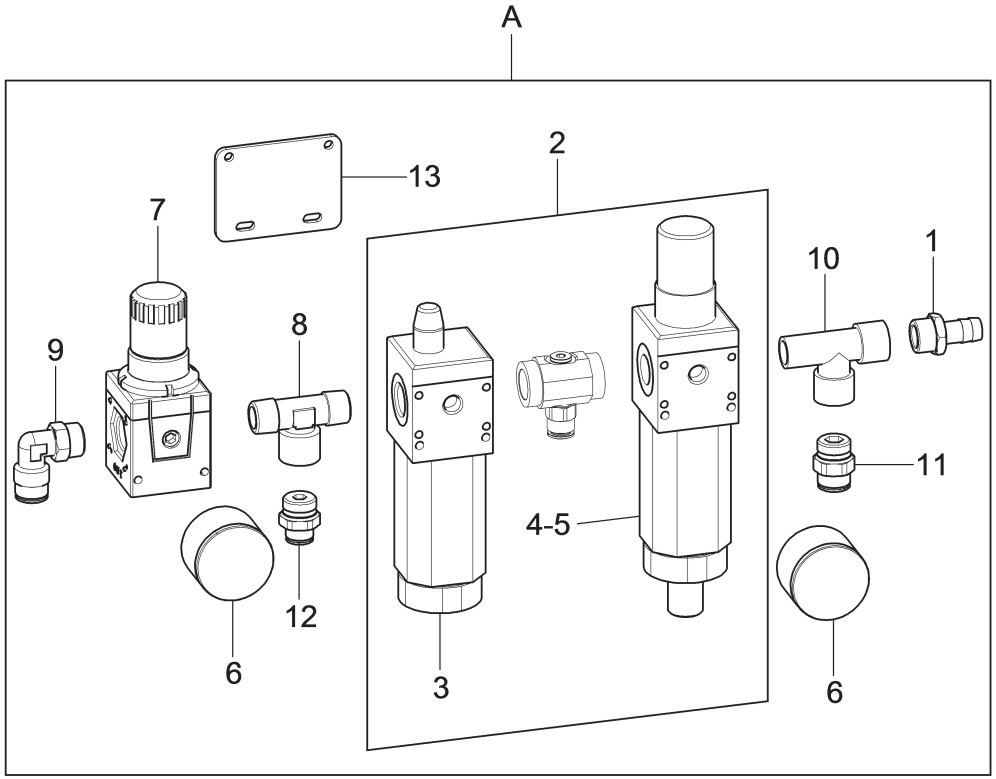

N°	Code	Description	Description	Descripción
1	VSB4129000	*Hose nipple*	*Porte-tuyau*	*Porta goma*
2	VS710014211	*Air treatment unit*	*Groupe traitement air*	*Grupo tratamiento aire*
3	VS710070210	*Lubricator cup*	*Godet graisseur*	*Taza lubrificador*
4	VS710070220	*Regulator filter cup*	*Godet filtre-régulateur*	*Taza filtro regulador*
5	VS710070230	*Filtering element*	*Élément filtrant*	*Elemento filtrante*
6	VS909026	*D. 40 pressure gauge*	*Manomètre D. 40*	*Manómetro D. 40*
7	VS399331	*Pressure regulator*	*Régulateur de pression*	*Regulador de presión*
8	VS306043	*T union*	*Raccord à T*	*Enlace a T*
9	VS325141	*Rotary union*	*Raccord pivotant*	*Enlace girable*
10	VS306033	*3/8 T union*	*Raccord à T 3/8*	*Conector a T 3/8*
11	VS325249	*Rapid union*	*Raccord rapide*	*Conector rápido*
12	VS325250	*Rapid union*	*Raccord rapide*	*Conector rápido*
13	VS730027630	*Fixing plate*	*Tôle de fixage*	*Chapa de fijación*
A	VS730096140	*Airmotor air treatment unit*	*Groupe traitement air Airmotor*	*Grupo tratamiento aire Airmotor*

RWC1150.30IB	RWC1150.30IAB		
	●		

LIST OF COMPONENTS
LISTE DES PIECES DETACHEES - LISTA DE PIEZAS

Table N°11B - Rev. 0 | **VS730096140**

AIRMOTOR AIR TREATMENT UNIT
GROUPE TRAITEMENT AIR AIRMOTOR
GRUPO TRATAMIENTO AIRE AIRMOTOR

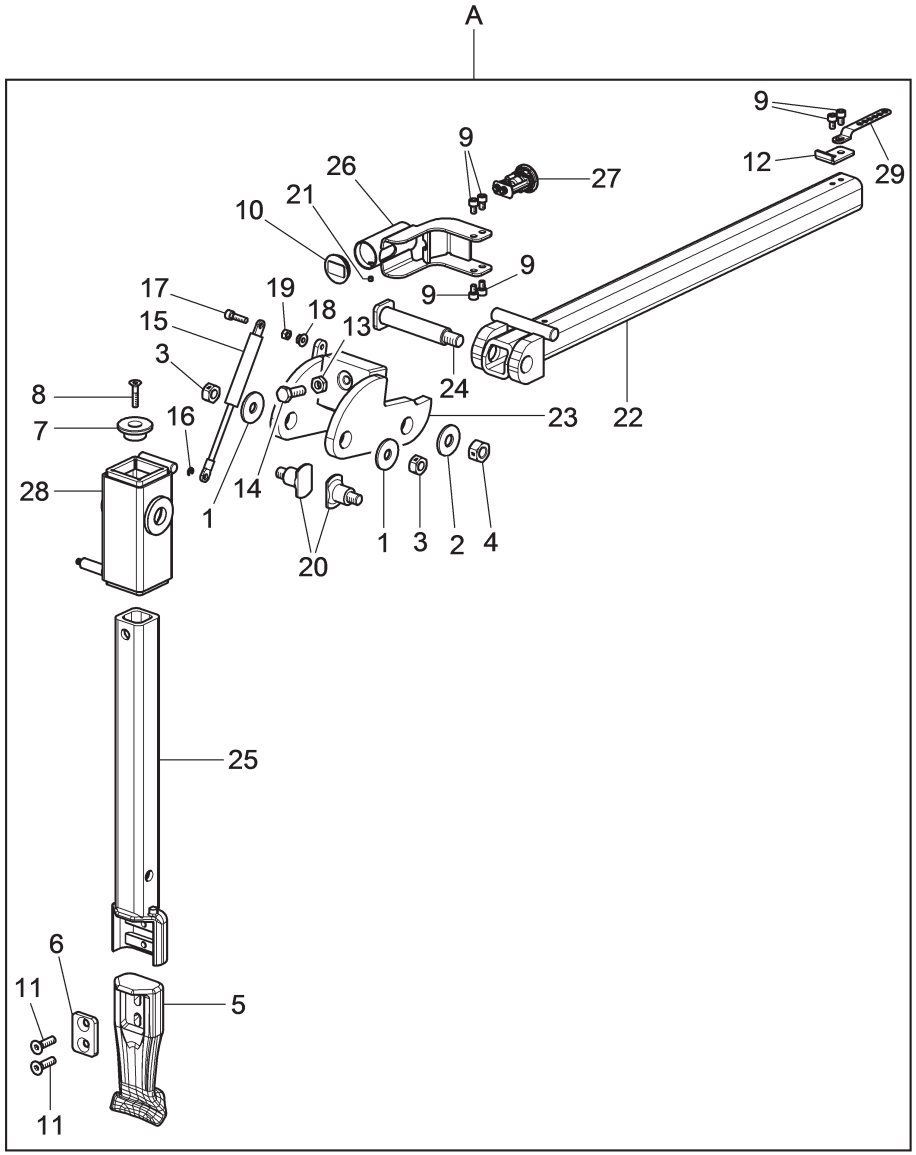

N°	Code	Description	Description	Descripción
1	VS237038	*Shear washer*	*Rondelle tronçonneuse*	*Arandela cizalla*
2	VS237074	*Fe 14x36x3 washer*	*Rondelle Fe 14x36x3*	*Roseta Fe 14x36x3*
3	VS228304	*M12 triblock nut*	*Écrou triblock M12*	*Tuerca triblock M12*
4	VS228305	*M14 biblock nut*	*Écrou biblock M14*	*Tuerca biblock M14*
5	VS710711340	*Assembling tool*	*Outil de montage*	*Utensillo de montaje*
6	VS710711420	*Tool plate*	*Plaquette outil*	*Placa utensilio*
7	VS710711660	*Plug for pipe*	*Bouchon pour tuyau*	*Tapa para tubo*
8	VS209128	*TSPEI M6x30 screw*	*Vis TSPEI M6x30*	*Tornillo TSPEI M6x30*
9	VS206012	*TCEI M6x10 screw*	*Vis TCEI M6x10*	*Tornillo TCEI M6x10*
10	VSB1695000	*Ø 30 cap*	*Bouchon Ø 30*	*Tapa Ø 30*
11	VS209040	*TSPEI M8x30 screw*	*Vis TSPEI M8x30*	*Tornillo TSPEI M8x30*
12	VS710513650	*Cable stopper*	*Arrêt câble*	*Traba cable*
13	VS226011	*M10 low hexagonal nut*	*Écrou hexagonal bas M10*	*Tuerca hexagonal bajo M10*
14	VS256193	*TE M10x30 screw*	*Vis TE M10x30*	*Tornillo TE M10x30*
15	VS321060	*Gas spring*	*Ressort à gaz*	*Resorte a gas*
16	VS299042	*D.4 stopper ring*	*Anneau d'arrêt D.4*	*Anillo de traba D.4*
17	VS206408	*TCEI M6x22 screw*	*Vis TCEI M6x22*	*Tornillo TCEI M6x22*
18	VS228500	*M8 flange nut*	*Écrou flangé M8*	*Tuerca rebordeado M8*
19	VS224007	*M6 middle nut*	*Écrou moyen M6*	*Tuerca media M6*
20	VS710712200	*Pin for guide*	*Pivot pour guide*	*Perno para guía*
21	VS213165	*STEI M4x6 screw*	*Vis STEI M4x6*	*Tornillo STEI M4x6*
22	VS710711550	*Horizontal arm assembly*	*Ensamblage bras horizontal*	*Ensamblado brazo horizontal*
23	VS710712180	*Connecting rods locking assembly*	*Ensamblage blocage bielles*	*Ensamblado bloqueo bielas*
24	VS710711610	*Connecting rods pin assembly*	*Assemblage pivot bielles*	*Conjunto perno bielas*
25	VS710711641	*Vertical arm assembly*	*Ensamblage bras vertical*	*Ensamblado brazo vertical*
26	VS710711460	*Handle control assembly*	*Assemblage poignée*	*Conjunto manija*
27	VS710590801	*NA valve*	*Vanne NA*	*Válvula NA*
28	VS710711510	*Verical guide assembly*	*Assemblage guide vertical*	*Ensamblado guía vertical*
29	VSB5717000	*Cu18 hose clamp*	*Collier serre-tuyau Cu 18*	*Abrazadera ajustatubo Cu 18*
A	VS710790101	*Tool arm unit*	*Groupe bras outil*	*Grupo brazo utensilio*

RWC1150.30IB	RWC1150.30IAB		
●	●		

LIST OF COMPONENTS
LISTE DES PIECES DETACHEES - LISTA DE PIEZAS

Table N°12 - Rev. 2 | **VS710790101**

TOOL ARM UNIT
GROUPE BRAS OUTIL
GRUPO BRAZO UTENSILIO

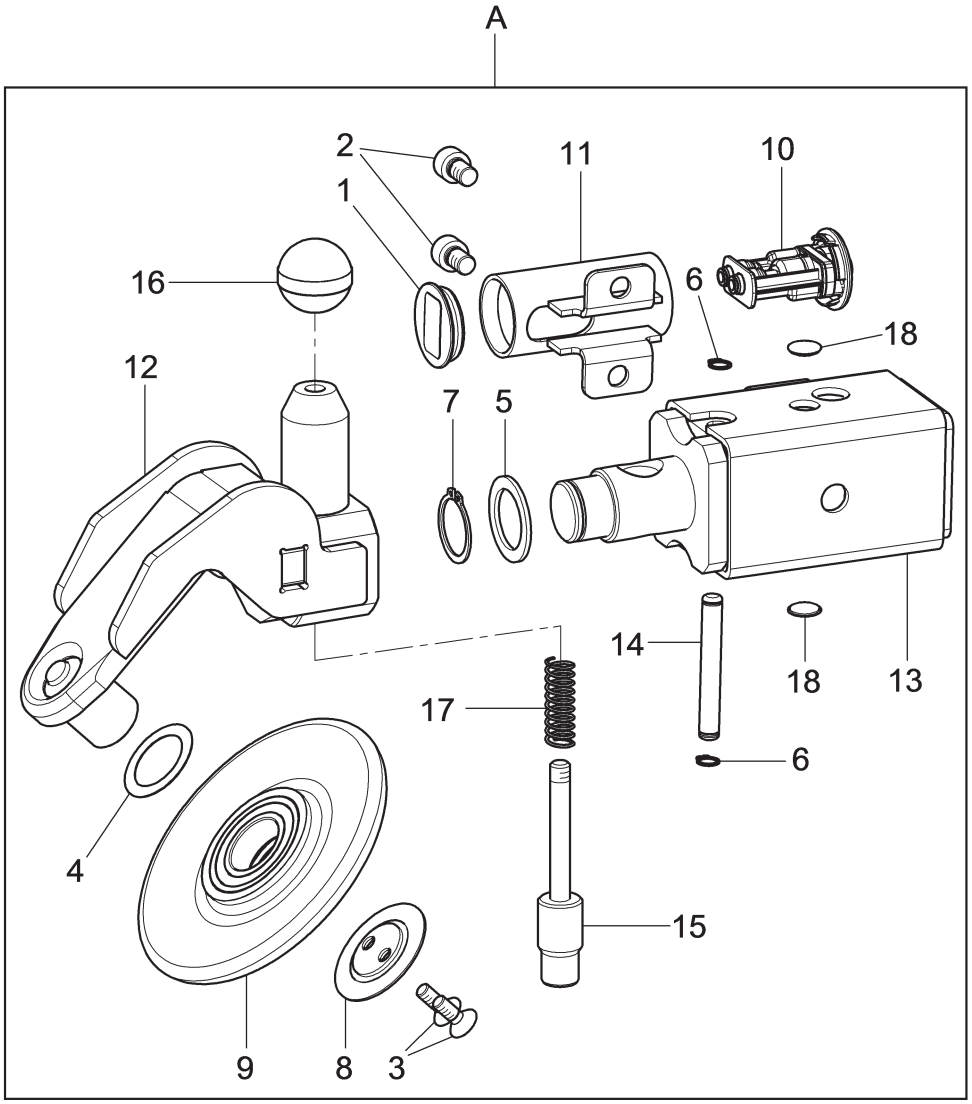

N°	Code	Description	Description	Descripción
1	VSB1695000	Ø 30 cap	Bouchon Ø 30	Tapa Ø 30
2	VSB1454000	TCEI M8x12 screw	Vis TCEI M8x12	Tornillo TCEI M8x12
3	VS209019	TSPEI M6x16 screw	Vis TSPEI M6x16	Tornillo TSPEI M6x16
4	VS237511	25x35x0,5 shim adjustment	Rasage 25x35x0,5	Rasamiento 25x35x0,5
5	VS237525	Thickness washer	Rondelle d'épaisseur	Arandela de espesor
6	VS243002	External seeger 8	Anneau de retenue extérieur 8	Seeger esterno 8
7	VS243013	External seeger 25	Anneau de retenue extérieur 25	Seeger esterno 25
8	VS710010050	Washer for roll	Rondelle pour rouleau	Arandela para rodillo
9	VS710090010	Roller	Rouleau	Rodillo
10	VS710590801	NA valve	Vanne NA	Válvula NA
11	VS710611580	Handle	Poignée	Manija
12	VS710710060	Slewing head assembly	Assemblage tête pivotante	Ensamblado cabeza giratoria
13	VS710710081	Guide assembly with pin	Assemblage guide avec pivot	Conjunto guía con perno
14	VS710710750	D.8 pin	Pivot D.8	Perno D.8
15	VS710711970	Pawl	Déclic	Tope
16	VSB8813000	D.30 ball knob	Pommeau sphérique D.30	Pomo esferico D.30
17	VSB8830000	Spring	Ressort	Resorte
18	VS710612290	D.15 cap	Bouchon D.15	Tapa D.15
A	VS710790011	Guide unit with roller	Groupe guide avec rouleau	Grupo guía con rodillos

RWC1150.30IB	RWC1150.30IAB		
•	•		

LIST OF COMPONENTS
LISTE DES PIECES DETACHEES - LISTA DE PIEZAS

Table N°13 - Rev. 2 | **VS710790011**

GUIDE UNIT WITH ROLLER
GROUPE GUIDE AVEC ROULEAU
GRUPO GUÍA CON RODILLO

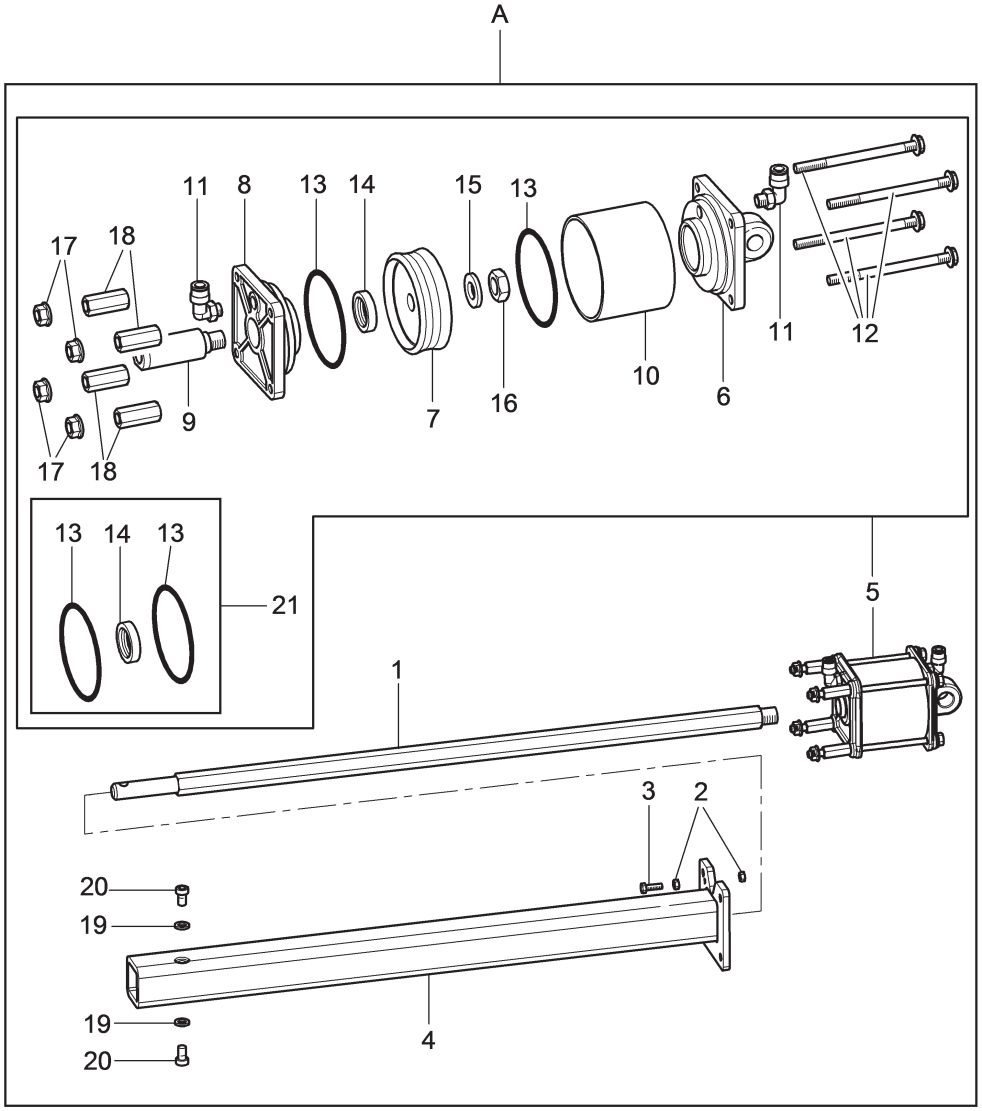

N°	Code	Description	Description	Descripción
1	VS710712381	*Rod extension*	*Rallonge tige*	*Alargue vástago*
2	VS222007	*M6 high nut*	*Écrou haut M6*	*Tuerca alta M6*
3	VS203128	*TE M6x30 screw*	*Vis TE M6x30*	*Tornillo TE M6x30*
4	VS710712371	*Bead breaker arm assembly*	*Assemblage bras décolle-talons*	*Ensamblado brazo destalonador*
5	VS710491140	*Pneumatic cylinder unit*	*Groupe cylindre pneumatique*	*Grupo cilindro neumático*
6	VS710112530	*Rear flange*	*Bride postérieur*	*Brida posterior*
7	VS321027	*Piston*	*Piston*	*Pistón*
8	VS710112540	*Front flange*	*Bride antérieur*	*Brida anteriore*
9	VS710414010	*D.25 rod*	*Tige D.25*	*Vástago D.25*
10	VS710413990	*Barrel*	*Gaine*	*Caño*
11	VS325178	*Union*	*Raccord*	*Enlace*
12	VS710416530	*Cam cylinder tie rod*	*Tirant cylindre camme*	*Jalador cilindro leva*
13	VS401216	*OR*	*OR*	*OR*
14	VS403123	*Gasket*	*Joint*	*Junta*
15	VS236007	*Fe 10,5x21x2 washer*	*Rondelle Fe 10,5x21x2*	*Roseta Fe 10,5x21x2*
16	VS228022	*M10 low self-locking nut*	*Écrou auto-bloquant bas M10*	*Tuerca autoblocante bajo M10*
17	VS228302	*M8 biblock nut*	*Écrou biblock M8*	*Tuerca biblock M8*
18	VS710416520	*M8x35 colunm*	*Petite colonne M8x35*	*Columnita M8x35*
19	VS238044	*Elastic washer*	*Rondelle elastique*	*Arandela elástica*
20	VS206511	*TCEI M8x10 screw*	*Vis TCEI M8x10*	*Tornillo TCEI M8x10*
21	VSGU4890	*Cylinder gasket kit D.90*	*Kit joint cylindre D.90*	*Kit junta cilindro D.90*
A	VS710790242	*Arm unit with cylinder*	*Groupe bras avec cylindre*	*Grupo brazo con cilindro*

RWC1150.30IB	RWC1150.30IAB		
●	●		

LIST OF COMPONENTS
LISTE DES PIECES DETACHEES - LISTA DE PIEZAS

Table N°14 - Rev. 2 | **VS710790242**

ARM UNIT WITH CYLINDER
GROUPE BRAS AVEC CYLINDRE
GRUPO BRAZO CON CILINDRO

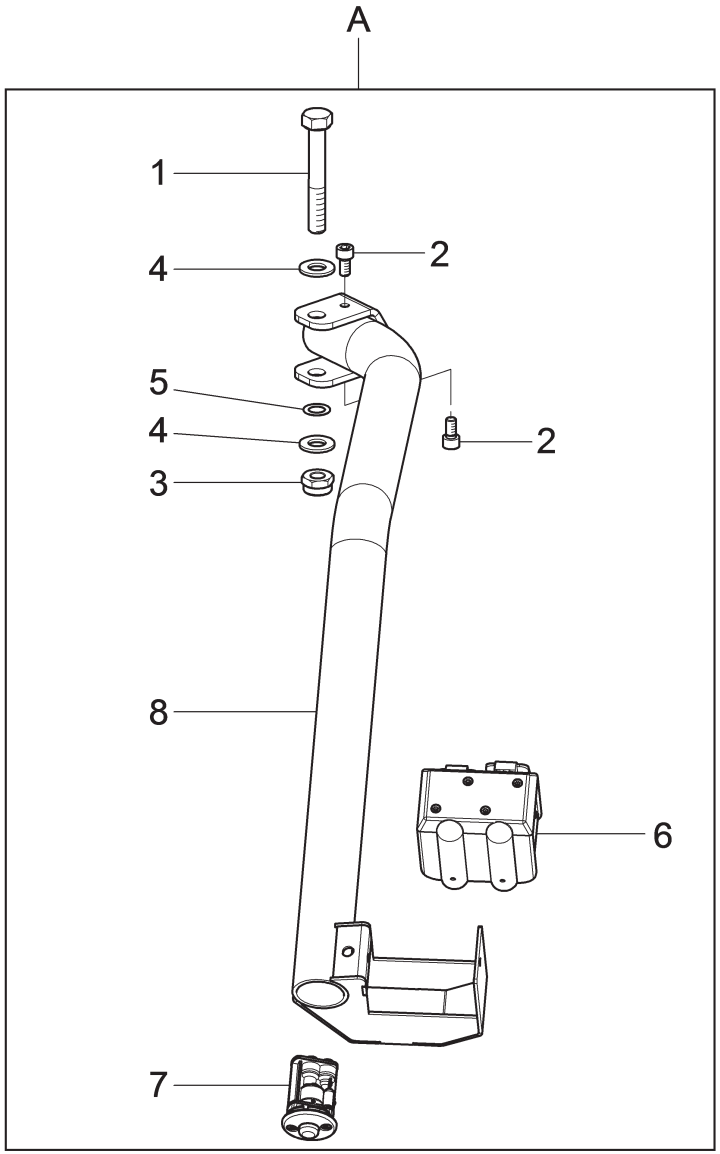

N°	Code	Description	Description	Descripción
1	VS201182	*TE M10x70 screw*	*Vis TE M10x70*	*Tornillo TE M10x70*
2	VS206188	*TCEI M6x12 screw*	*Vis TCEI M6x12*	*Tornillo TCEI M6x12*
3	VS228022	*M10 low self-locking nut*	*Écrou auto-bloquant bas M10*	*Tuerca autoblocante bajo M10*
4	VS236007	*Fe 10,5x21x2 washer*	*Rondelle Fe 10,5x21x2*	*Roseta Fe 10,5x21x2*
5	VS237517	*10x16x0,5 shim adjustment*	*Rasage 10x16x0,5*	*Rasamiento 10x16x0,5*
6	VS710690630	*Control box*	*Boîte commandes*	*Caja de comandos*
7	VS710590801	*NA valve*	*Vanne NA*	*Válvula NA*
8	VS710712230	*Control pipe assembly*	*Assemblage tuyau commande*	*Ensamblado tubo mando*
A	VS710790210	*Controls unit*	*Groupe commandes*	*Grupo mandos*

RWC1150.30IB	RWC1150.30IAB		
●	●		

LIST OF COMPONENTS
LISTE DES PIECES DETACHEES - LISTA DE PIEZAS

Table N°15 - Rev. 2 | **VS710790210**

CONTROLS UNIT
GROUPE COMMANDES
GRUPO MANDOS

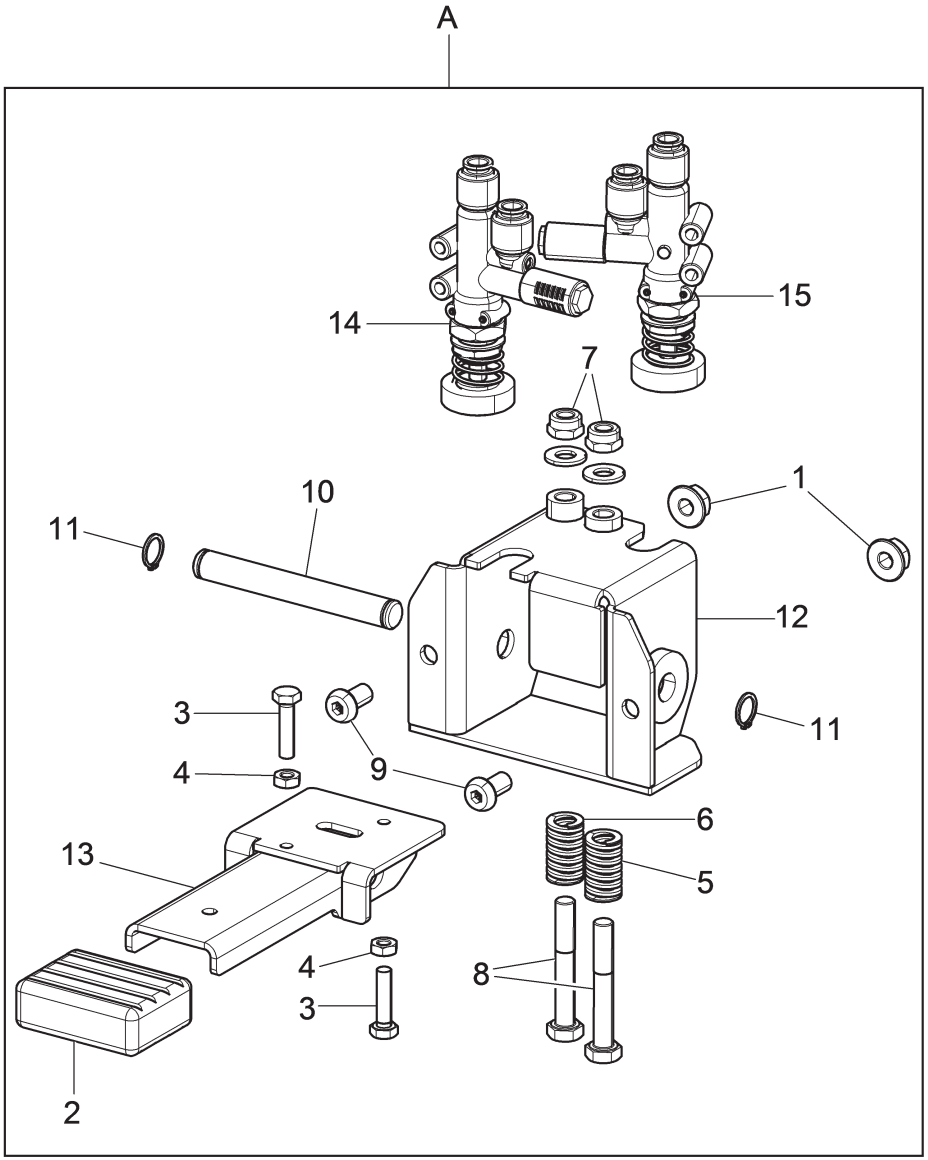

N°	Code	Description	Description	Descripción
1	VS228501	*M8 flanged nut*	*Écrou flangé M8*	*Tuerca rebordeado M8*
2	VSB0173000	*Pedal protection plug*	*Bouchon protection pédale*	*Tapa protección pedal*
3	VS203021	*TE M6x20 screw*	*Vis TE M6x20*	*Tornillo TE M6x20*
4	VS226007	*M6 low nut*	*Écrou bas M6*	*Tuerca baja M6*
5	VS299161	*Spring*	*Ressort*	*Resorte*
6	VS299177	*Spring*	*Ressort*	*Resorte*
7	VS228017	*M8x1,25 self-locking low nut*	*Écrou auto-bloquant bas M8x1,25*	*Tuerca autoblocante bajo M8x1,25*
8	VSB1252400	*TE M8x60 screw*	*Vis TE M8x60*	*Tornillo TE M8x60*
9	VSB1367300	*TBEI M8x16 screw*	*Vis TBEI M8x16*	*Tornillo TBEI M8x16*
10	VS710613150	*Pedalboard pin*	*Pivot pédales de direction*	*Perno pedalera*
11	VS243005	*Ring 12*	*Anneau 12*	*Anillo 12*
12	VS710613180	*Pedalboard body*	*Corps pédales de direction*	*Cuerpo pedalera*
13	VS710613190	*Pedal*	*Pédale*	*Pedal*
14	VS710090340	*3/2 valves*	*Vannes 3/2*	*Válvulas 3/2*
15	VSB2989000	*3-2 valve D.30 pan*	*Vanne 3-2 plateau D.30*	*Válvula 3-2 platillo D.30*
A	VS710690610	*Inflation pedalboard unit*	*Groupe pédales de gonflage*	*Grupo pedalera inflado*

RWC1150.30IB	RWC1150.30IAB		
●	●		

LIST OF COMPONENTS
LISTE DES PIECES DETACHEES - LISTA DE PIEZAS

Table N°16 - Rev. 1 | **VS710690610**

INFLATION PEDALBOARD UNIT
GROUPE PÉDALES DE GONFLAGE
GRUPO PEDALERA INFLADO

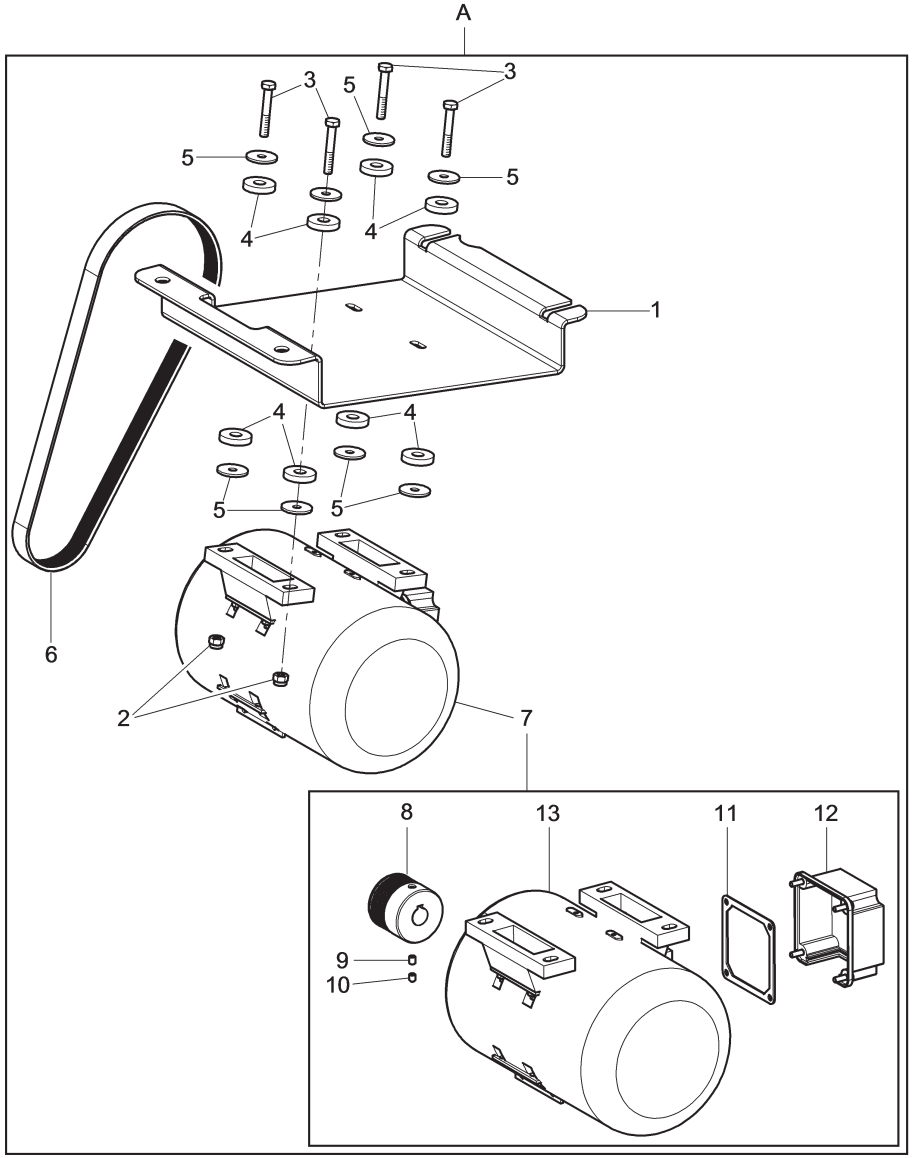

N°	Code	Description	Description	Descripción
1	VS710712650	*Motor support*	*Support moteur*	*Soporte motoriii'i*
2	VS228010	*M6 autoblock nut*	*Écrou autoblock M6*	*Tuerca autoblock M6*
3	VS201094	*TE M6x40 screw*	*Vis TE M6x40*	*Tornillo TE M6x40*
4	VS412081	*Rubber washer*	*Rondelle en caoutchouc*	*Arandela en goma*
5	VS237046	*6x24x2 flat washer*	*Rondelle plane 6x24x2*	*Arandela plana 6x24x2*
6	VS412107	*Belt*	*Courroie*	*Cinta*
7	VS730091013	*Motor unit*	*Groupe moteur*	*Grupo motor*
8	VS730014030	*Pulley*	*Poulie*	*Polea*
9	VS213378	*STEI M5x6 screw*	*Vis STEI M5x6*	*Tornillo STEI M5x6*
10	VS210148	*STEI M5x6 screw*	*Vis STEI M5x6*	*Tornillo STEI M5x6*
11	VS900071190	*Gasket*	*Joint*	*Junta*
12	VS900071180	*Termination box cover*	*Couvercle bornier*	*Tapa bornero*
13	VS900003720	*0,75 kW motor*	*Moteur 0,75 kW*	*Motor 0,75 kW*
A	VS710790431	*Motor unit with support*	*Groupe moteur avec support*	*Grupo motor con soporte*

RWC1150.30IB	RWC1150.30IAB		
●			

LIST OF COMPONENTS
LISTE DES PIECES DETACHEES - LISTA DE PIEZAS

Table N°17A - Rev. 2 | **VS710790431**

MOTOR UNIT WITH SUPPORT
GROUPE MOTEUR AVEC SUPPORT
GRUPO MOTOR CON SOPORTE

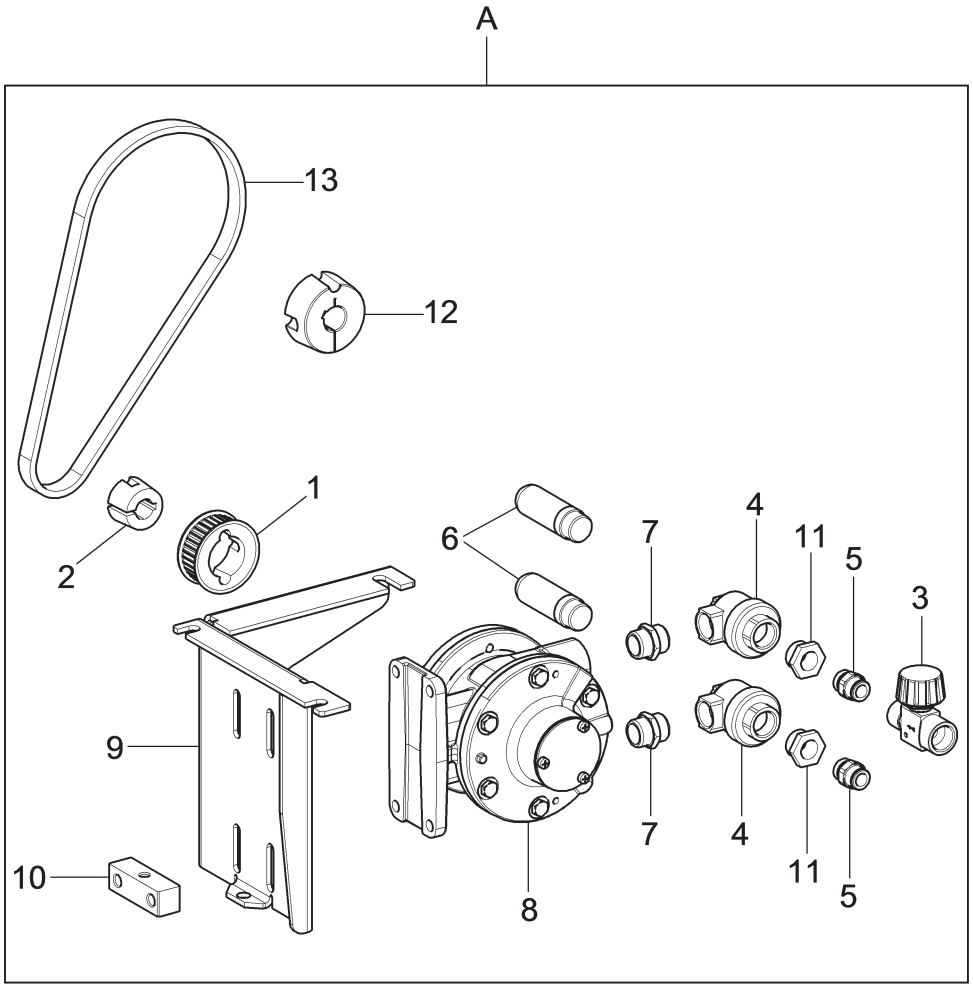

N°	Code	Description	Description	Descripción
1	VS916007	*Pulley*	*Poulie*	*Polea*
2	VS916008	*Bush*	*Douille*	*Casquillo*
3	VS399332	*Flow rate regulator*	*Régulateur de débit*	*Regulador de caudal*
4	VS309082	*VSC valve*	*Vanne VSC*	*Válvula VSC*
5	VS325249	*Rapid union*	*Raccord rapide*	*Conector rápido*
6	VS399317	*Silencer*	*Silencieux*	*Silenciador*
7	VS312008	*Nipples*	*Nipples*	*Niples*
8	VS326101	*Air motor*	*Moteur à air*	*Motor de aire*
9	VS710712750	*Motor coupling plate*	*Tôle branchement moteur*	*Chapa connexión motor*
10	VS710712740	*Tensioning block*	*Bloc de tension*	*Bloquecillo de tensión*
11	VS310106	*1-2M x 3-8F reduction*	*Reduction 1-2M x 3-8F*	*Reducción 1-2M x 3-8F*
12	VS916010	*Bush*	*Douille*	*Casquillo*
13	VS412208	*Belt*	*Courroie*	*Cinta*
A	VS710790460	*Airmotor unit*	*Groupe Airmotor*	*Grupo Airmotor*

RWC1150.30IB	RWC1150.30IAB		
	•		

LIST OF COMPONENTS
LISTE DES PIECES DETACHEES - LISTA DE PIEZAS

Table N°17B - Rev. 0 | **VS710790460**

AIRMOTOR UNIT
GROUPE AIRMOTOR
GRUPO AIRMOTOR

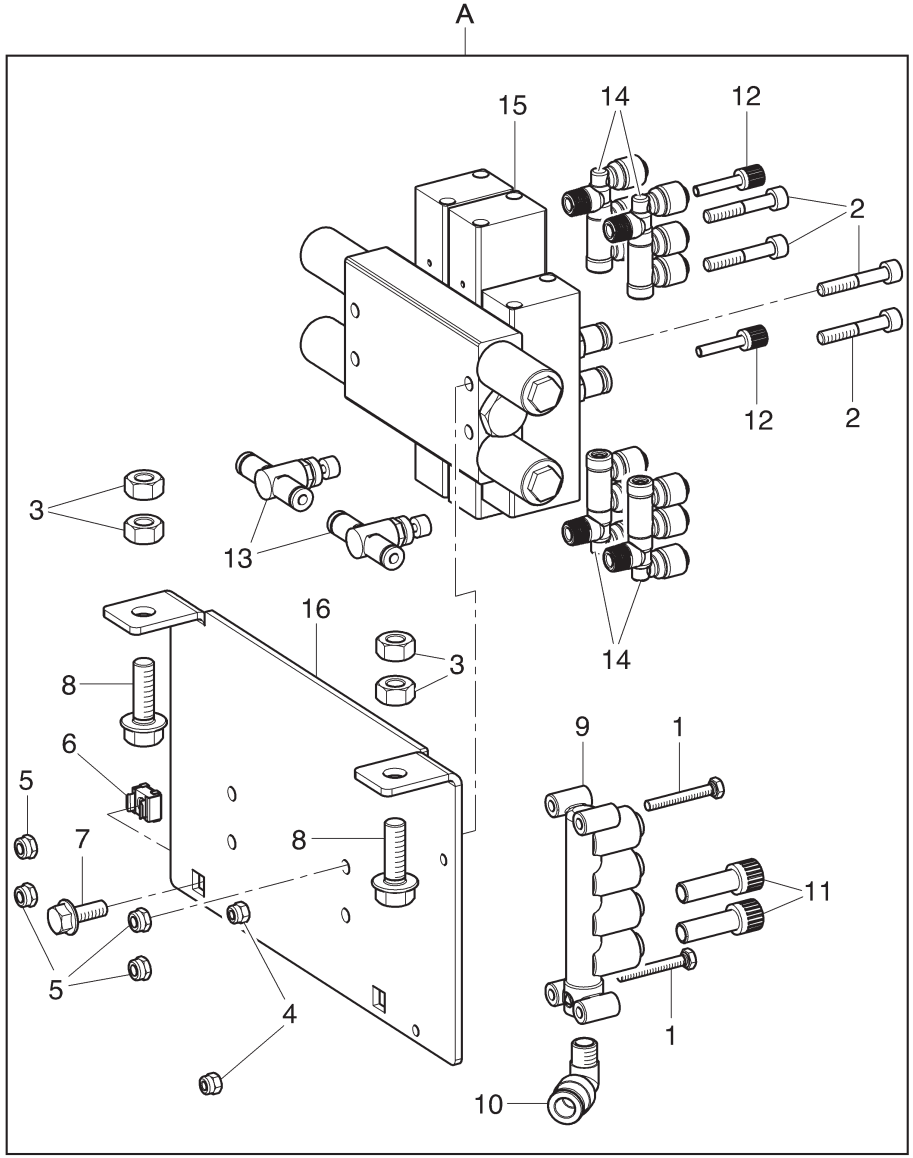

N°	Code	Description	Description	Descripción
1	VS203356	TE M4x30 screw	Vis TE M4x30	Tornillo TE M4x30
2	VS206124	TCEI M5x30 screw	Vis TCEI M5x30	Tornillo TCEI M5x30
3	VS224009	M8 middle hexagonal nut	Écrou hexagonal moyen M8	Tuerca hexagonal medio M8
4	VS228023	M4 self-locking nut	Écrou auto-bloquant M4	Tuerca autoblocante M4
5	VS228038	M5 low self-locking nut	Écrou auto-bloquant bas M5	Tuerca autoblocante bajo M5
6	VS228250	M6 crated nut	Écrou en cage M6	Tuerca en jaula M6
7	VS272019	TE M6x16 screw	Vis TE M6x16	Tornillo TE M6x16
8	VS272038	TE M8x25 screw	Vis TE M8x25	Tornillo TE M8x25
9	VSB2850010	5-way block	Petit block 5 voies	Bloque 5 vie
10	VS325018	8 – 1/8" union	Raccord 8 – 1/8"	Enlace 8 – 1/8"
11	VS325151	Closing union	Raccord fermerture	Conector cerrado
12	VS325154	Cap union	Raccord bouchon	Conector tapa
13	VS399286	Flow regulator	Regulateur de débit	Regulación de flujo
14	VS710590810	OR valve	Vanne OR	Válvula OR
15	VS710611050	Base + valves	Embase + vannes	Base + válvulas
16	VS710612410	Valve blade	Lame vanne	Cuchilla válvula
A	VS710790110	Pneumatic unit + union	Groupe pneumatique + raccord	Grupo neumático + enlace

RWC1150.30IB	RWC1150.30IAB		
●	●		

LIST OF COMPONENTS
LISTE DES PIECES DETACHEES - LISTA DE PIEZAS

Table N°18 - Rev. 1 | **VS710790110**

PNEUMATIC UNIT + UNION
GROUPE PNEUMATIQUE + RACCORD
GRUPO NEUMÁTICO + ENLACE

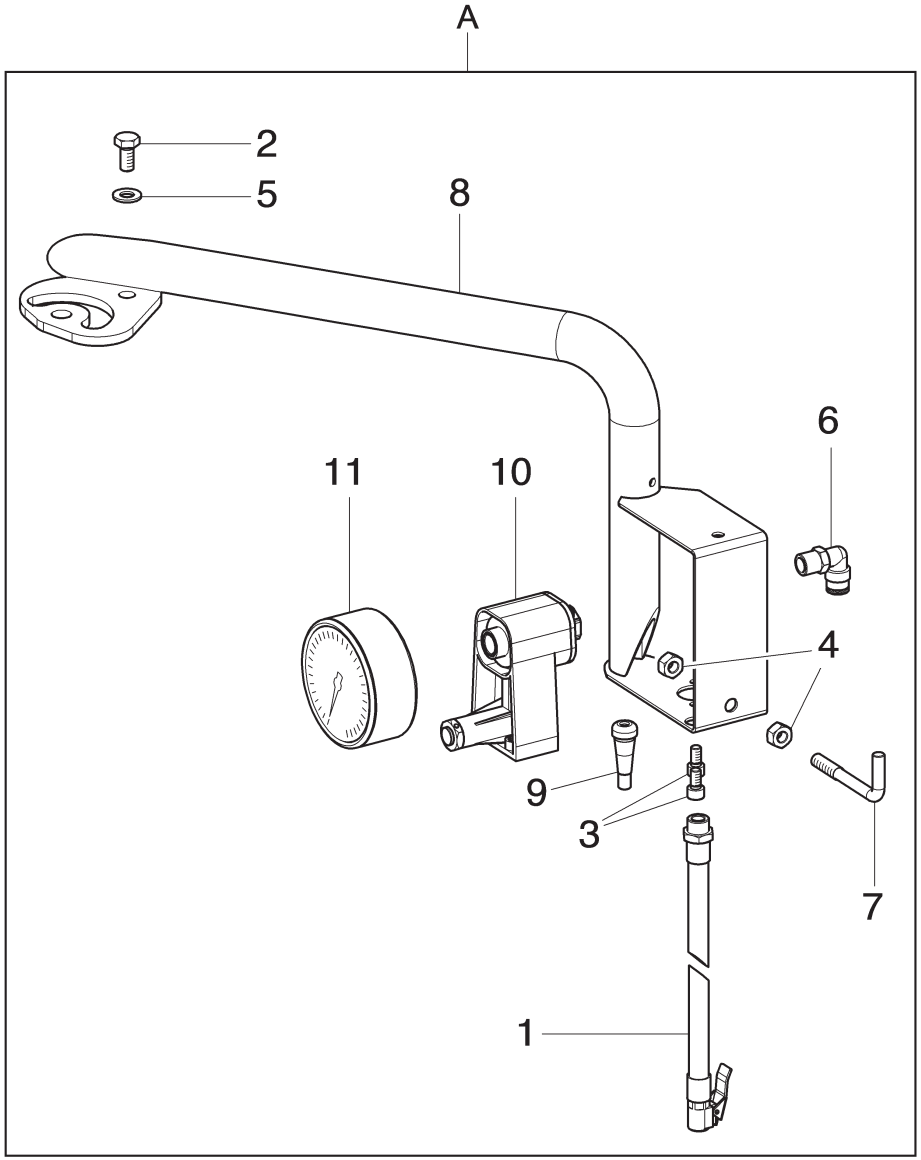

N°	Code	Description	Description	Descripción
1	VSB1600000	*Inflation pipe L=1500*	*Tuyau de gonflage L=1500*	*Tubo de inflado L=1500*
2	VS203172	*TE M8x16 screw*	*Vis TE M8x16*	*Tornillo TE M8x16*
3	VS206188	*TCEI M6x12 screw*	*Vis TCEI M6x12*	*Tornillo TCEI M6x12*
4	VS224009	*M8 middle hexagonal nut*	*Écrou hexagonal moyen M8*	*Tuerca hexagonal medio M8*
5	VS236006	*8,4 flat washer*	*Rondelle plane 8,4*	*Arandela plana 8,4*
6	VS325031	*Rotary union*	*Raccord pivotant*	*Enlace girable*
7	VS710013660	*Hook*	*Crochage*	*Gancho*
8	VS710711051	*Pressure gauge support assembly*	*Assemblage support manomètre*	*Ensamblado soporte manómetro*
9	VSB7204000	*Tyre valve*	*Vanne à pneumatique*	*Válvula de neumático*
10	VSB9055001	*Man+discharge support*	*Support man+dècharge*	*Soporte man+descarga*
11	VS909038	*D. 80 pressure gauge*	*Manomètre D. 80*	*Manómetro D. 80*
A	VS710790191	*Pressure gauge support unit*	*Groupe support manometer*	*Grupo soporte manómetro*

RWC1150.30IB	RWC1150.30IAB		
●	●		

LIST OF COMPONENTS
LISTE DES PIECES DETACHEES - LISTA DE PIEZAS

Table N°19 - Rev. 2 | **VS710790191**

PRESSURE GAUGE SUPPORT UNIT
GROUPE SUPPORT MANOMETER
GRUPO SOPORTE MANÓMETRO

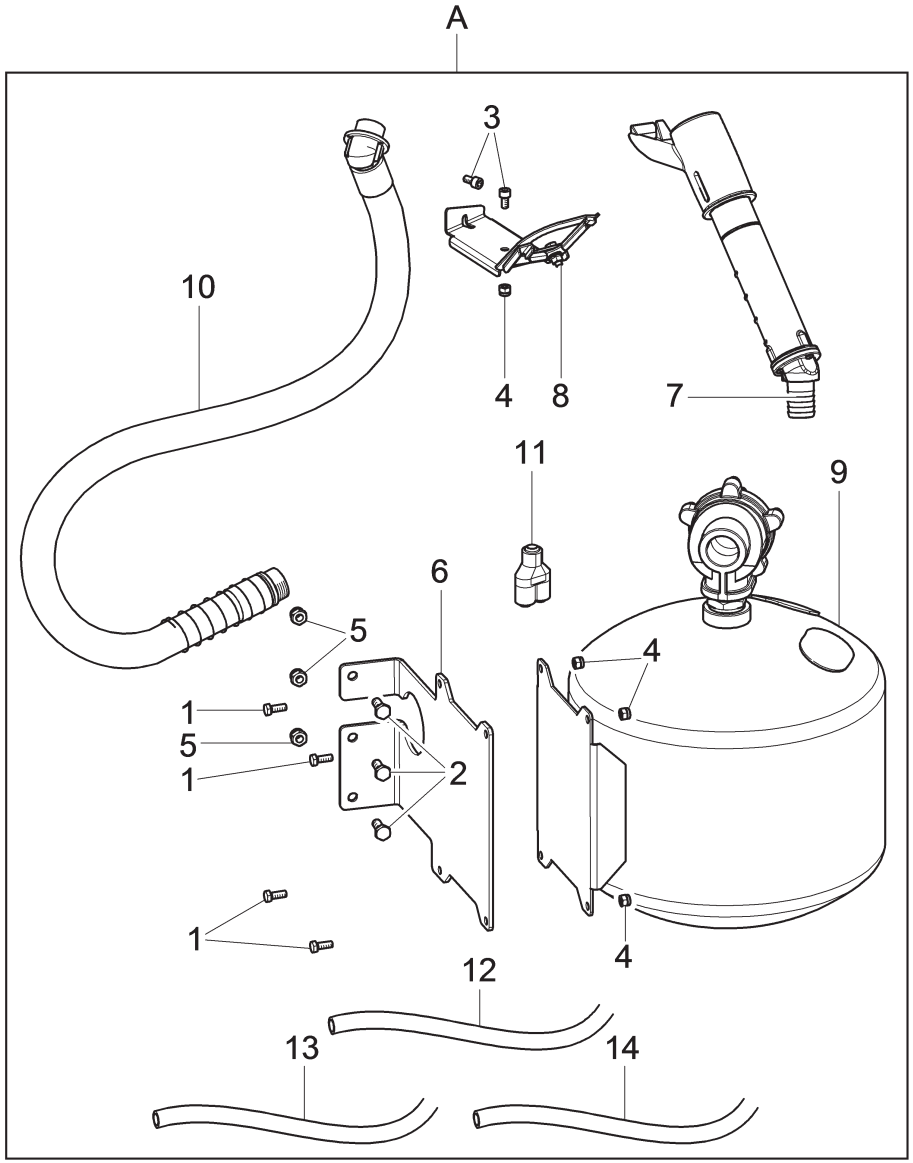

N°	Code	Description	Description	Descripción
1	VS272019	TCEI M6x16 screw	Vis TCEI M6x16	Tornillo TCEI M6x16
2	VS203035	TE M8x20 screw	Vis TE M8x20	Tornillo TE M8x20
3	VS206188	TCEI M6x12 screw	Vis TCEI M6x12	Tornillo TCEI M6x12
4	VS228010	M6 autoblock nut	Écrou autoblock M6	Tuerca autoblock M6
5	VS228011	M8 self-locking nut	Écrou auto-bloquant M8	Tuerca autoblocante M8
6	VS710711100	Tank bracket	Bride reservoir	Brida tanque
7	VS770090000	Inflation device assembly	Assemblage gonfleur	Ensamblado dispositivo de inflado
8	VS790090120	Inflator bracket	Inflator bracket	Brida inflador
9	VS790090150	ASME tank	Réservoir ASME	Tanque ASME
10	VS790090060	Pipe	Tuyau	Tubo
11	VS325181	V8 union	Raccord à V8	Enlace a V8
12	VS317007	8x6 black rilsan pipe L=1200	Tuyau rilsan 8x6 noir L=1200	Tubo rilsan 8x6 negro L=1200
13	VS317009	8x6 blue rilsan pipe L=390	Tuyau rilsan 8x6 bleu L=390	Tubo rilsan 8x6 azul L=390
14	VS317009	8x6 blue rilsan pipe L=780	Tuyau rilsan 8x6 bleu L=780	Tubo rilsan 8x6 azul L=780
A	VS710790380	ASME IT unit	Groupe IT ASME	Grupo IT ASME

RWC1150.30IB	RWC1150.30IAB		
●	●		

LIST OF COMPONENTS
LISTE DES PIECES DETACHEES - LISTA DE PIEZAS

Table N°20 - Rev. 1 | **VS710790380**

ASME IT UNIT
GROUPE IT ASME
GRUPO IT ASME

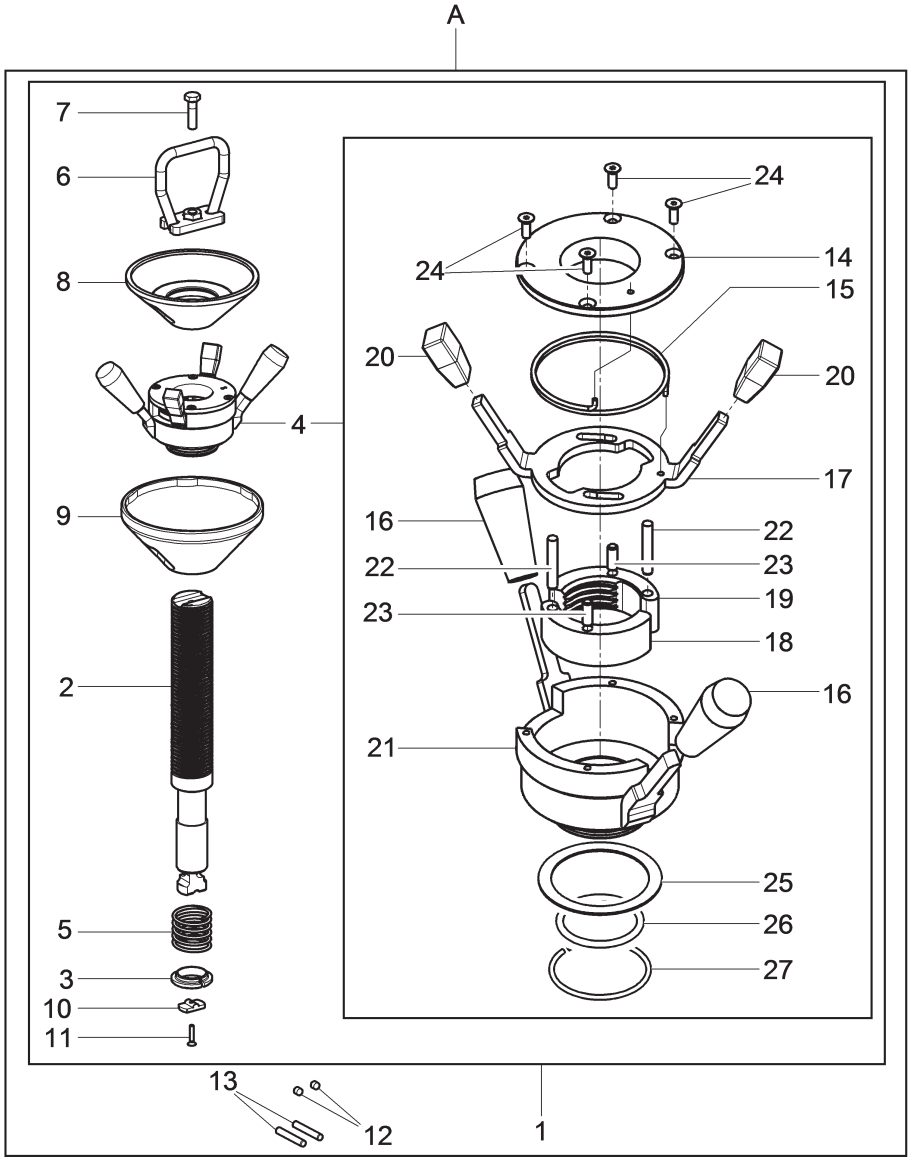

N°	Code	Description	Description	Descripción
1	VS730093670	Locking shaft unit	Groupe arbre de blocage	Grupo árbol de bloqueo
2	VS730022710	D.40 locking shaft	Arbre de blocage D.40	Arbol de bloqueo D.40
3	VS710013670	Bearing for spring	Appui pour ressort	Apoyo para resorte
4	VS710090830	Locking ring nut	Collier de blocage	Virola de bloqueado
5	VS918007	CMP spring	Ressort CMP	Resorte CMP
6	VS710012731	Hook	Crochage	Gancho
7	VS201040	TE M8x30 screw	Vis TE M8x30	Tornillo TE M8x30
8	VS710013650	Cone for shaft	Cône pour arbre	Cono para eje
9	VSB1156000	Cone guard	Protection cône	Protección cono
10	VS710412130	Pad	Tampon	Tampón
11	VS209226	TSPEI M4x20 screw	Vis TSPEI M4x20	Tornillo TSPEI M4x20
12	VS299205	D.8 expander cup	Bouchon expander D.8	Tapa expander D.8
13	VSB4065900	8x45 cylindrical pin	Goupille cylindrique 8x45	Enchufe cilíndrico 8x45
14	VS129580670	Ring nut cover	Couvercle collier de serrage	Tapa abrazadera
15	VS129580690	Ring nut spring	Ressort collier de serrage	Resorte abrazadera
16	VS903120	D.8 pressure knob	Poignée à pression D.8	Pomo a presión D.8
17	VS129580680	Ring nut cam	Came collier de serrage	Leva abrazadera
18	VS129580701	Lh threaded half-bushing	Demi-douille filettée g	Semicasquillo fileteada iz
19	VS129580711	Rh threaded half-bushing	Demi-douille filettée d	Semicasquillo fileteada d
20	VS903133	Handle	Poignée	Empuñadura
21	VS129580660	Ring nut body	Corps collier de serrage	Cuerpo abrazadera
22	VS234111	5x32 cylindrical pin	Goupille cylindrique 5x32	Enchufe cilíndrico 5x32
23	VS234174	5x14 cylindrical pin	Goupille cylindrique 5x14	Enchufe cilíndrico 5x14
24	VS209160	TSPEI M4x12 screw	Vis TSPEI M4x12	Tornillo TSPEI M4x12
25	VS237549	Thickness washer	Rondelle d'épaisseur	Arandela de espesor
26	VS401061	OR	OR	OR
27	VS243702	Ring 50	Anneau 50	Anillo 50
A	VSG1000A138	Locking device with quick nut	Kit blocage pour arbre court	Kit bloqueo para eje corto

RWC1150.30IB	RWC1150.30IAB		
●	●		

LIST OF COMPONENTS
LISTE DES PIECES DETACHEES - LISTA DE PIEZAS

Table N°21 - Rev. 1 | **VSG1000A138**

LOCKING DEVICE WITH QUICK NUT
KIT BLOCAGE POUR ARBRE COURT
KIT BLOQUEO PARA EJE CORTO

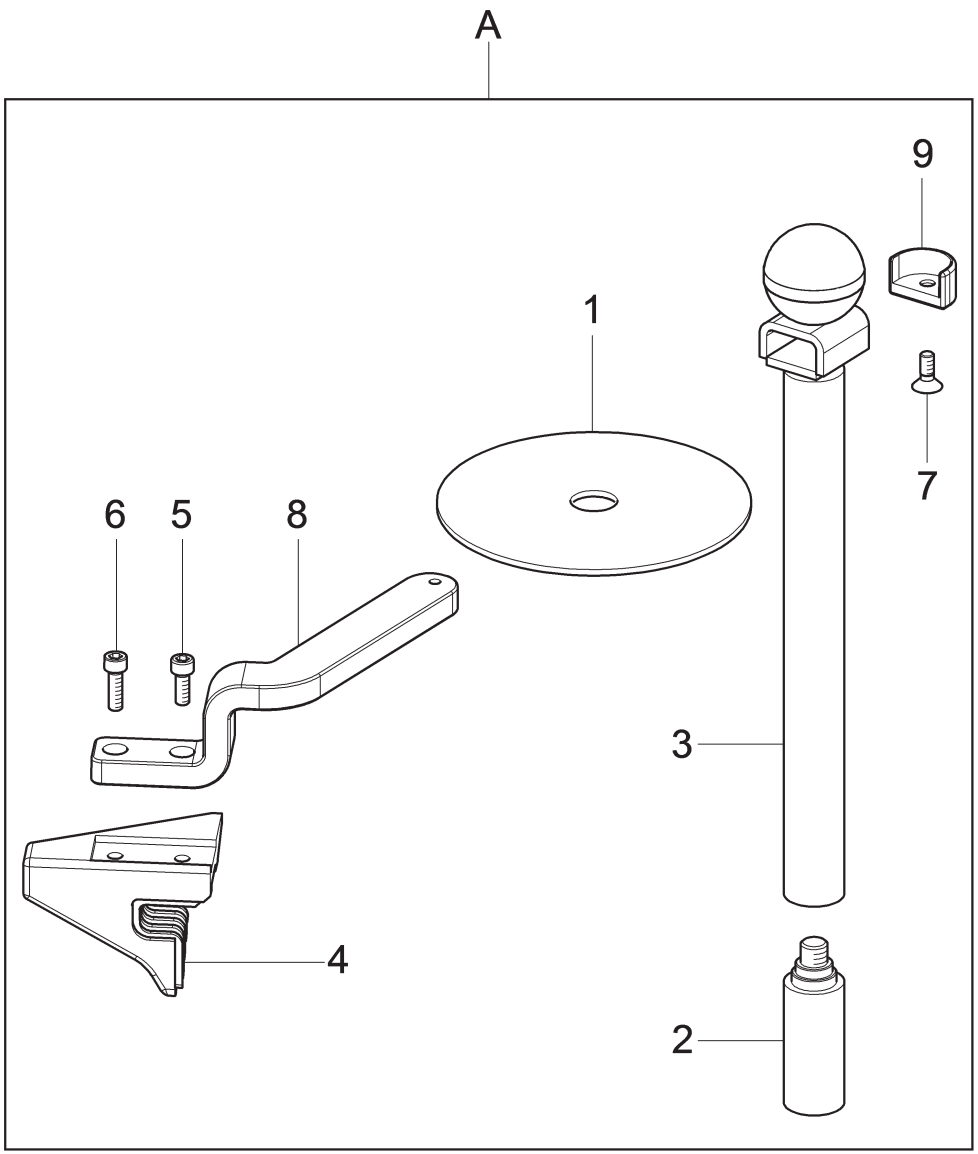

N°	Code	Description	Description	Descripción
1	VS710112890	*Protection rubber*	*Caoutchouc protection*	*Goma protección*
2	VS710090800	*Coupling*	*Attelage*	*Empalme*
3	VS710090790	*Entrainer with knob*	*Entraînement avec pommeau*	*Jalador con pomo*
4	VSB1402200	*Wedge*	*Cale*	*Cuña*
5	VS206019	*TCEI M6x16 screw*	*Vis TCEI M6x16*	*Tornillo TCEI M6x16*
6	VS206021	*TCEI M6x20 screw*	*Vis TCEI M6x20*	*Tornillo TCEI M6x20*
7	VS209019	*TSPEI M6x16 screw*	*Vis TSPEI M6x16*	*Tornillo TSPEI M6x16*
8	VS710013510	*Blade*	*Lame*	*Cuchilla*
9	VS710013520	*Guard*	*Protection*	*Protección*
A	VS710090730	*Traction tool*	*Entraînement*	*Jalador*

RWC1150.30IB	RWC1150.30IAB		
•	•		

LIST OF COMPONENTS
LISTE DES PIECES DETACHEES - LISTA DE PIEZAS

Table N°22 - Rev. 2 | **VS710090730**

TRACTION TOOL
ENTRAÎNEMENT
JALADOR

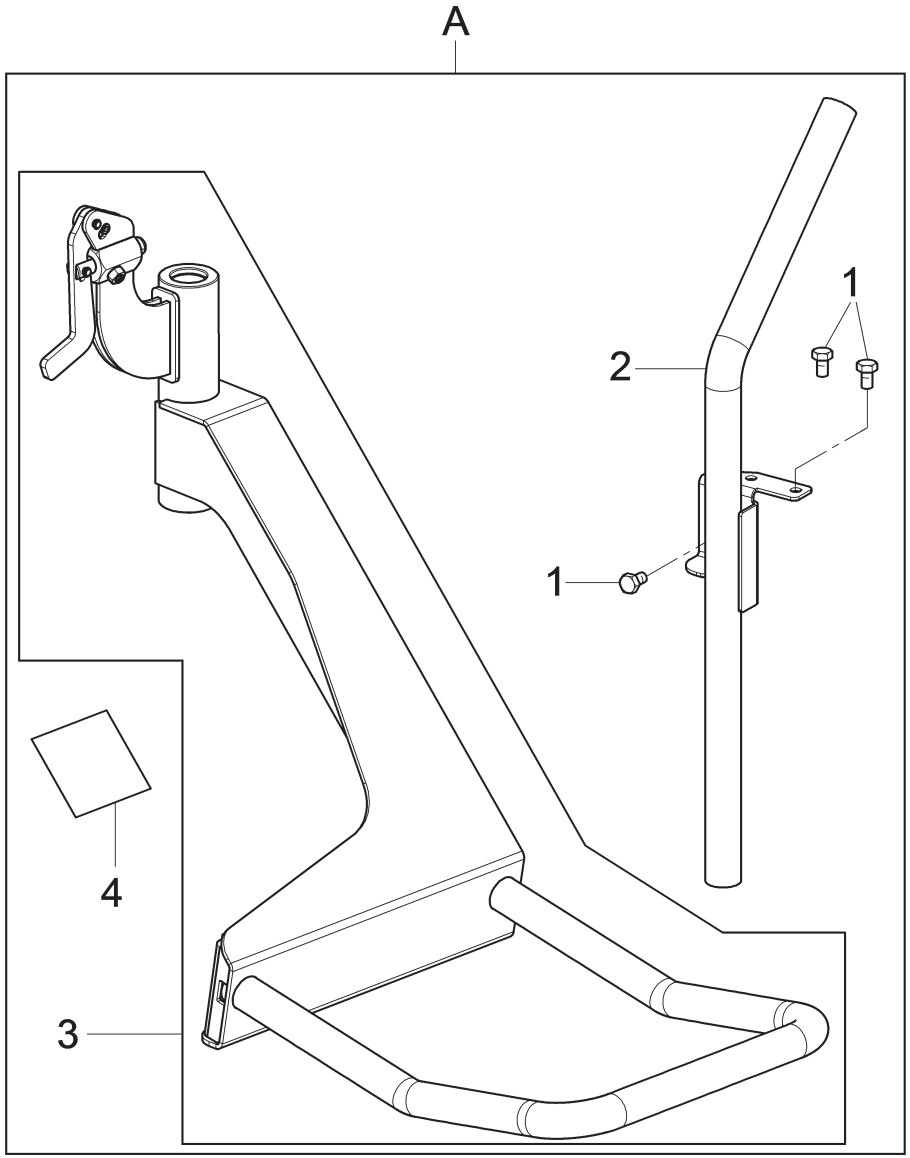

N°	Code	Description	Description	Descripción
1	VS272172	*TE M8x16 screw*	*Vis TE M8x16*	*Tornillo TE M8x16*
2	VS710712560	*Guide tube assembly*	*Assemblage tuyau guide*	*Ensamblado tubo de guía*
3	VS710790250	*Wheel bearing unit*	*Groupe appui roue*	*Grupo apoya rueda*
4	VS999916880	*Max. capacity 80 Kg plate*	*Plaquette capacité max. 80 Kg*	*Placa capacidad max. 80 Kg*
A	VSG1000A127	*Wheel support*	*Support roue*	*Soporte rueda*

RWC1150.30IB	RWC1150.30IAB		
●	●		

LIST OF COMPONENTS
LISTE DES PIECES DETACHEES - LISTA DE PIEZAS

Table N°23 - Rev. 0 | **VSG1000A127**

WHEEL SUPPORT
SUPPORT ROUE
SOPORTE RUEDA

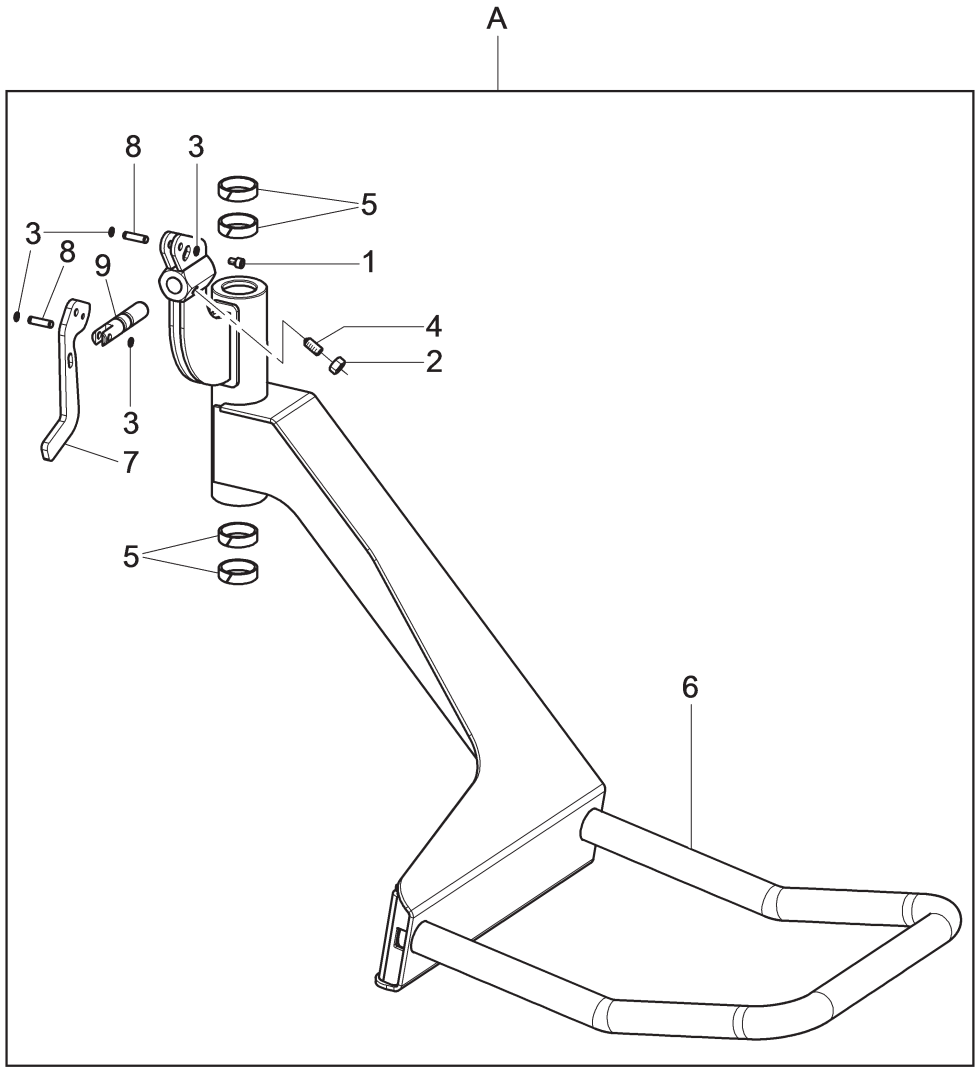

N°	Code	Description	Description	Descripción
1	VS206206	*TCEI M5x8 screw*	*Vis TCEI M5x8*	*Tornillo TCEI M5x8*
2	VS224009	*M8 middle hexagonal nut*	*Écrou hexagonal moyen M8*	*Tuerca hexagonal medio M8*
3	VS243001	*External seeger 6*	*Anneau de retenue extérieur 6*	*Seeger esterno 6*
4	VS299130	*Spring pusher*	*Presseur à ressort*	*Presor a muelle*
5	VS410008	*Guide ring*	*Anneau de guide*	*Anillo de guía*
6	VS710712510	*Wheel bearing assembly*	*Assemblage appui roue*	*Ensamblado apoyarueda*
7	VS770011190	*Pin lever*	*Levier pivot*	*Leva perno*
8	VS770011200	*Pin*	*Pivot*	*Perno*
9	VS770011250	*Pin*	*Pivot*	*Perno*
A	VS710790250	*Wheel bearing unit*	*Groupe appui roue*	*Grupo apoya rueda*

RWC1150.30IB	RWC1150.30IAB		
●	●		

LIST OF COMPONENTS
LISTE DES PIECES DETACHEES - LISTA DE PIEZAS

Table N°24 - Rev. 0 | **VS710790250**

WHEEL BEARING UNIT
GROUPE APPUI ROUE
GRUPO APOYA RUEDA

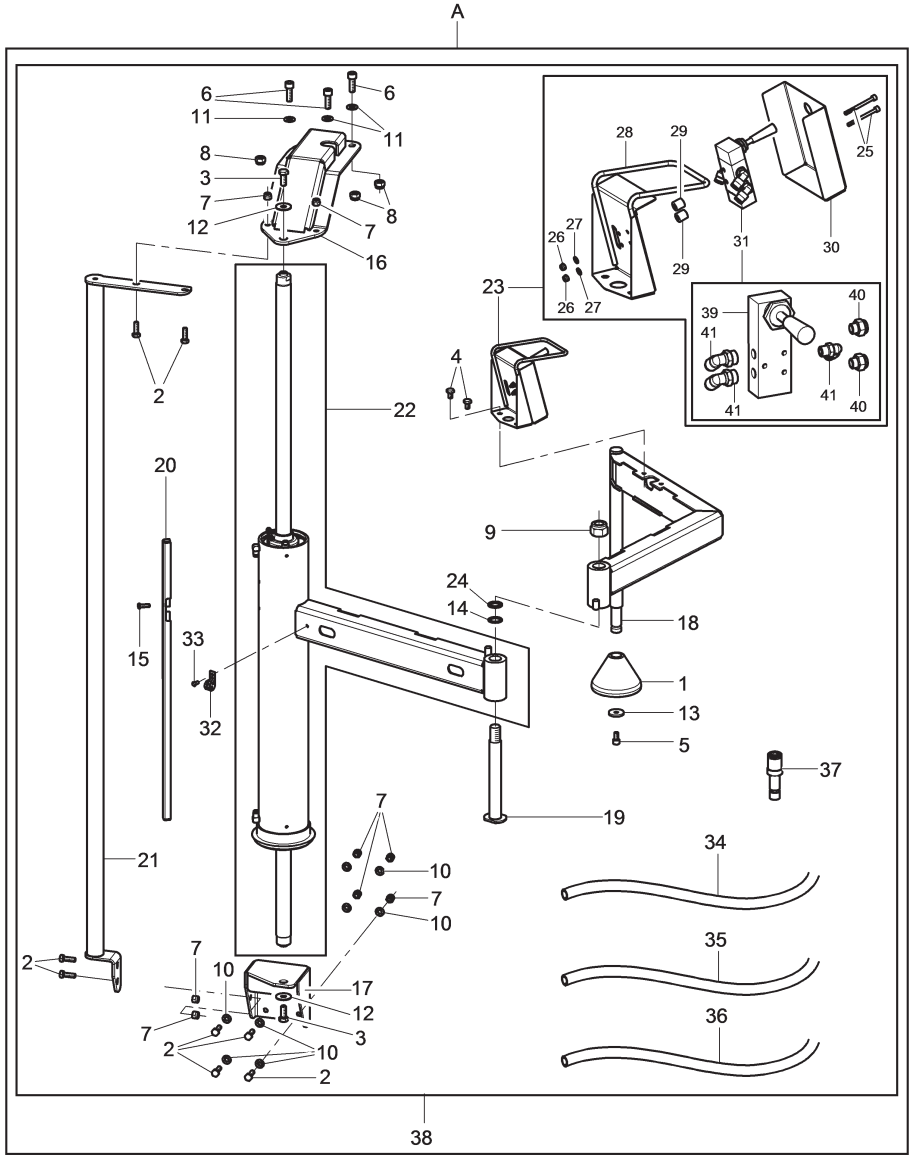

N°	Code	Description	Description	Descripción
1	VS140820500	*Pusher cone*	*Cône presseur*	*Cono presor*
2	VS203038	*TE M8x25 screw*	*Vis TE M8x25*	*Tornillo TE M8x25*
3	VS203058	*TE M10x25 screw*	*Vis TE M10x25*	*Tornillo TE M10x25*
4	VS203129	*TE M8x12 screw*	*Vis TE M8x12*	*Tornillo TE M8x12*
5	VS206172	*TCEI M8x16 screw*	*Vis TCEI M8x16*	*Tornillo TCEI M8x16*
6	VS206193	*TCEI M10x30 screw*	*Vis TCEI M10x30*	*Tornillo TCEI M10x30*
7	VS228011	*M8 self-locking nut*	*Écrou auto-bloquant M8*	*Tuerca autoblocante M8*
8	VS228012	*M10 self-locking nut*	*Écrou bloquant M10*	*Tuerca autoblocante M10*
9	VS228026	*M20 self-locking nut*	*Écrou auto-bloquant M20*	*Tuerca autoblocante M20*
10	VS236006	*8,4 flat washer*	*Rondelle plane 8,4*	*Arandela plana 8,4*
11	VS236007	*Fe 10,5x21x2 washer*	*Rondelle Fe 10,5x21x2*	*Roseta Fe 10,5x21x2*
12	VS237043	*10x30x2,5 flat washer*	*Rondelle plane 10x30x2,5*	*Arandela plana 10x30x2,5*
13	VS237065	*8x30x4 flat washer*	*Rondelle plane 8x30x4*	*Arandela plana 8x30x4*
14	VS237501	*Thickness washer*	*Rondelle d'épaisseur*	*Arandela de espesor*
15	VS271021	*TBEI M6x20 screw*	*Vis TBEI M6x20*	*Tornillo TBEI M6x20*
16	VS710711230	*Upper bracket assembly*	*Assemblage bride supérieur*	*Ensamblado brida superior*
17	VS710711260	*Lower bracket assembly*	*Assemblage bride inférieur*	*Ensamblado brida inferior*
18	VS710711360	*Plus arm assembly*	*Ensamblage bras Plus*	*Ensamblado brazo Plus*
19	VS710711390	*Pin assembly*	*Assemblage pivot*	*Conjunto perno*
20	VS710712010	*Pipes guard*	*Protection tuyaux*	*Protección tubos*
21	VS710712270	*Retainer pipe assembly*	*Assemblage tuyau d'arrêt*	*Ensamblado tubo de parada*
22	VS710790140	*Plus cylinder unit*	*Groupe cylindre Plus*	*Grupo cilindro Plus*
23	VS770790310	*Valve control*	*Commande vanne*	*Comando válvula*
24	VS236017	*21 flat washer*	*Rondelle plane 21*	*Arandela plana 21*
25	VS206360	*TCEI M4x45 screw*	*Vis TCEI M4x45*	*Tornillo TCEI M4x45*
26	VS228036	*M4 low self-locking nut*	*Écrou auto-bloquant bas M4*	*Tuerca autoblocante bajo M4*
27	VS236025	*D. 4,3x9x0,8 washer*	*Rondelle d. 4,3x9x0,8*	*Roseta d. 4,3x9x0,8*
28	VS770710651	*Valve guard*	*Carter vanne*	*Cárter válvula*
29	VS770711870	*Spacer for valve*	*Entretoise pour vanne*	*Distanciador para válvula*
30	VS770711881	*Valve guard*	*Carter vanne*	*Cárter válvula*
31	VS770790421	*Cylinders control valve*	*Vanne commande cylindres*	*Válvula mando cilindros*
32	VSB5717000	*Cu18 hose clamp*	*Collier serre-tuyau Cu 18*	*Abrazadera ajustatubo Cu 18*
33	VS271012	*TBEI M6x10 screw*	*Vis TBEI M6x10*	*Tornillo TBEI M6x10*
34	VS317006	*6x4 black rilsan pipe L= 1550*	*Tuyau rilsan 6x4 noir L= 1550*	*Tubo rilsan 6x4 negro L= 1550*
35	VS317006	*6x4 black rilsan pipe L= 1850*	*Tuyau rilsan 6x4 noir L= 1850*	*Tubo rilsan 6x4 negro L= 1850*
36	VS317006	*6x4 black rilsan pipe L= 3300*	*Tuyau rilsan 6x4 noir L= 3300*	*Tubo rilsan 6x4 negro L= 3300*
37	VS325054	*6-8 reduction*	*Reduction 6-8*	*Reducción 6-8*
38	VS710790150	*Plus93 device unit*	*Groupe dispositif Plus93*	*Grupo dispositivo Plus93*
39	VS309139	*Manual valve*	*Vanne manuel*	*Valvúla manual*
40	VSB4081900	*1/8" silencer*	*Silencieux 1/8"*	*Silenciador 1/8"*
41	VS325178	*Rotary L union*	*Raccord*	*Enlace*

RWC1150.30IB	RWC1150.30IAB		
●	●		

LIST OF COMPONENTS
LISTE DES PIECES DETACHEES - LISTA DE PIEZAS

Table N°25 - Rev. 0 | **PLUS93**

WHEEL BEARING UNIT
GROUPE APPUI ROUE
GRUPO APOYA RUEDA

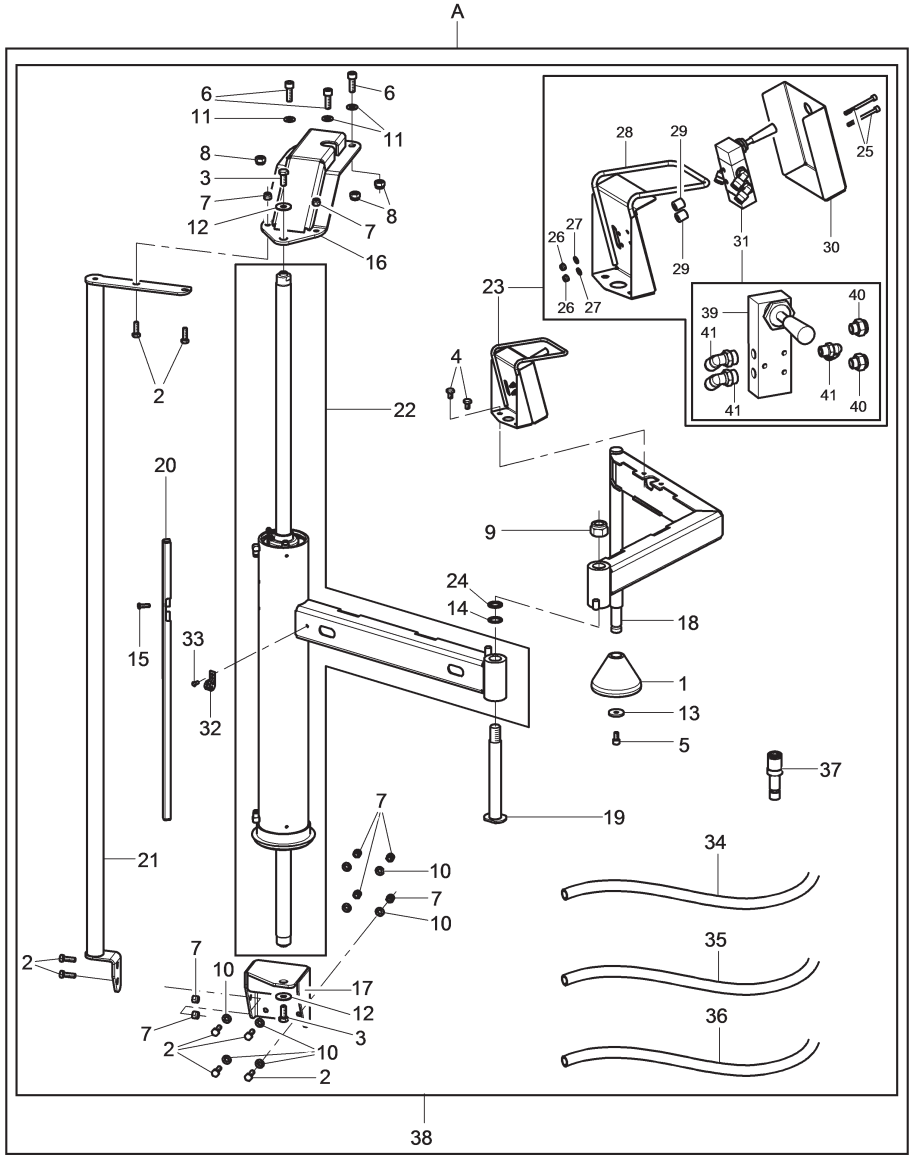

N°	Code	Description	Description	Descripción
A	PLUS93	*Wheel bearing unit*	*Groupe appui roue*	*Grupo apoya rueda*

RWC1150.30IB	RWC1150.30IAB		
●	●		

LIST OF COMPONENTS
LISTE DES PIECES DETACHEES - LISTA DE PIEZAS

Table N°25 - Rev. 0 | **PLUS93**

WHEEL BEARING UNIT
GROUPE APPUI ROUE
GRUPO APOYA RUEDA

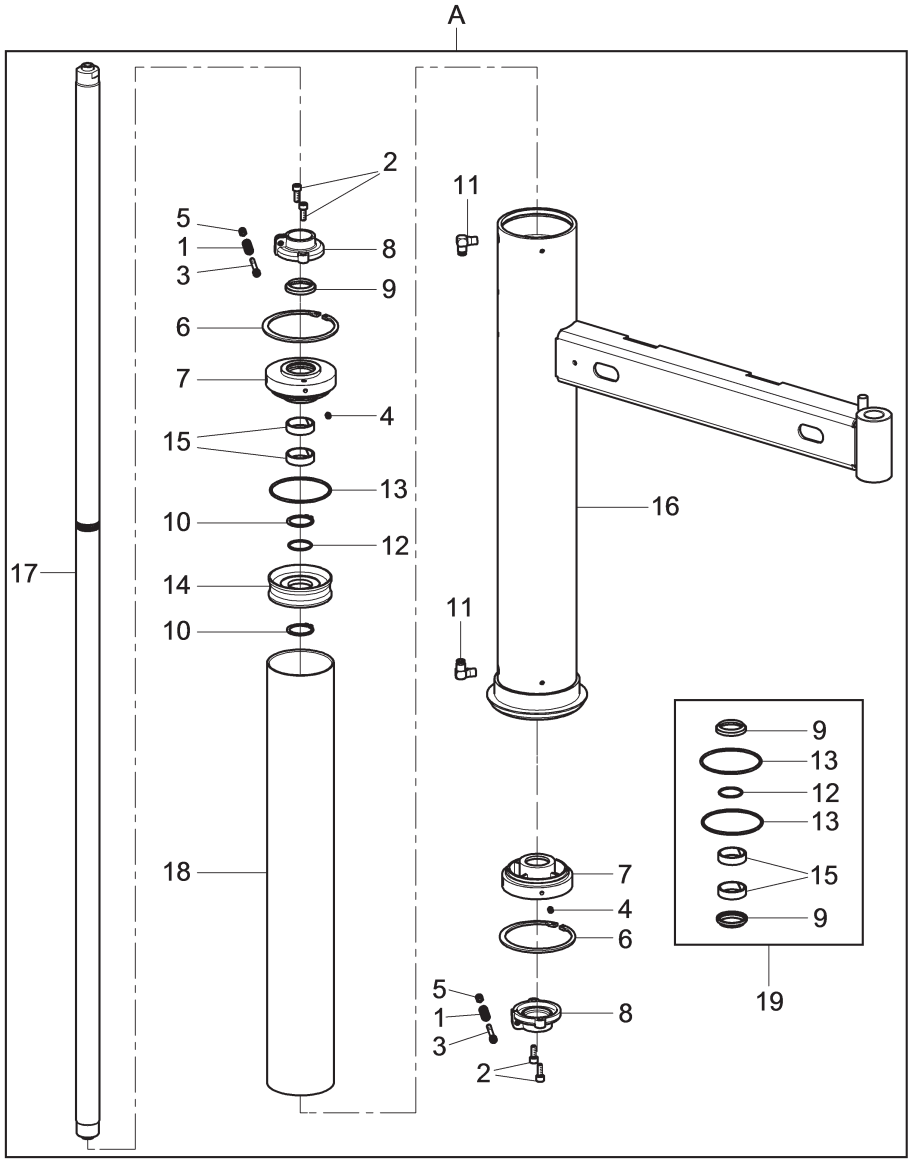

N°	Code	Description	Description	Descripción
1	VSB0042000	HL 10x25 spring	Ressort HL 10x25	Resorte HL 10x25
2	VS206019	TCEI M6x16 screw	Vis TCEI M6x16	Tornillo TCEI M6x16
3	VS206343	TCEI M5x40 screw	Vis TCEI M5x40	Tornillo TCEI M5x40
4	VS211126	TSTEI M6x8 screw	Vis TSTEI M6x8	Tornillo TSTEI M6x8
5	VS228009	M5 self-locking nut	Écrou auto-bloquant M5	Tuerca autoblocante M5
6	VS242089	Seeger interno 90	Anneau de retenue intérieur 90	Seeger interno 90
7	VSB2341000	Cylinder flange	Bride cylindre	Brida cilindro
8	VSB2342000	Brake ring	Anneau frein	Anillo freno
9	VS408252	SDW 30-38-3,6 gasket	Joint SDW 30-38-3,6	Junta SDW 30-38-3,6
10	VS243016	Ring 30	Anneau 30	Anillo 30
11	VS325017	6-1/8 union at 90°	Raccord 6-1/8 à 90°	Enlace 6-1/8 a 90°
12	VS401037	OR 1,78x26,7 gasket	Joint OR 1,78x26,7	Junta OR 1,78x26,7
13	VS401215	OR 150 D72,69x2,62 gasket	Joint OR 150 D72,69x2,62	Junta OR 150 D72,69x2,62
14	VSB4080600	Piston	Piston	Pistón
15	VS410008	Guide ring	Anneau de guide	Anillo de guía
16	VS710711310	Cylinder frame assembly	Assemblage chassis cylindre	Ensamblado chasis cilindro
17	VS710711430	D.30 rod	Tige D.30	Vástago D.30
18	VS770210200	Cylinder pipe	Tuyau cylindrique	Tubo cilindro
19	VSGU5080	Cylinder gasket kit	Kit joint cylindre	Kit junta cilindro
A	VS710790140	Plus cylinder unit	Groupe cylindre plus	Grupo cilindro plus

RWC1150.30IB	RWC1150.30IAB		
●	●		

LIST OF COMPONENTS
LISTE DES PIECES DETACHEES - LISTA DE PIEZAS

Table N°26 - Rev. 0 | **VS710790140**

PLUS CYLINDER UNIT
GROUPE CYLINDRE PLUS
GRUPO CILINDRO PLUS

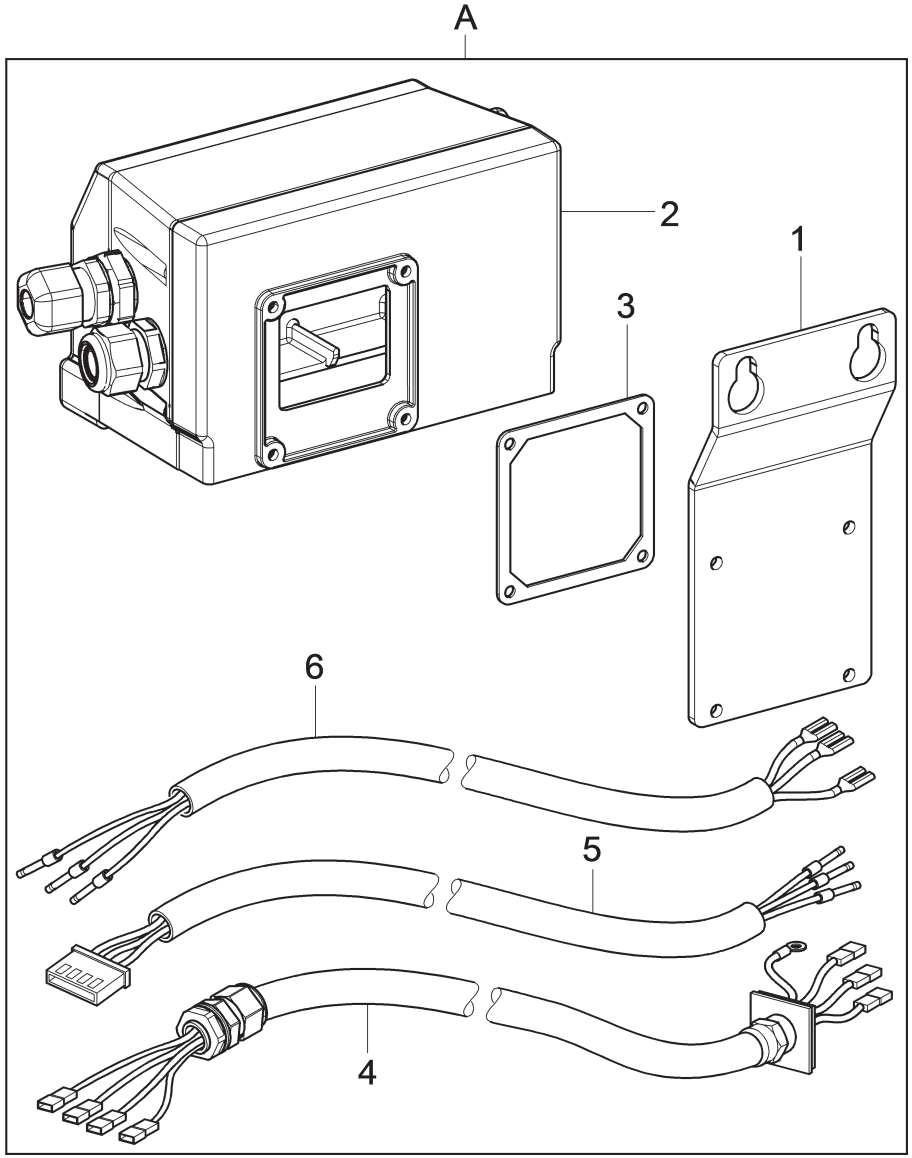

N°	Code	Description	Description	Descripción
1	VS710712780	*Inverter support plate*	*Plaque suppport inverseur*	*Placa soporte inversor*
2	VS710790510	*Inverter*	*Variateur*	*Inversor*
3	VS900071190	*Gasket*	*Joint*	*Junta*
4	VS710765030	*Remote inverter cable*	*Câble variateur à distance*	*Cable inversor remoto*
5	VS710765010	*Inverter signal cable*	*Câble signaux variateur*	*Cable señales inversor*
6	VS730065150	*CSA inverter supply cable assembly*	*Assemblage câble alimentation inverter CSA*	*Ensamblado cable alimentación inverter CSA*
A	VS710790520	*Plate unit with inverter*	*Groupe plaque avec variateur*	*Grupo placa con inversor*

RWC1150.30IB	RWC1150.30IAB		
●			

LIST OF COMPONENTS
LISTE DES PIECES DETACHEES - LISTA DE PIEZAS

Table N°27 - Rev. 0 | **VS710790520**

PLATE UNIT WITH INVERTER
GROUPE PLAQUE AVEC VARIATEUR
GRUPO PLACA CON INVERSOR

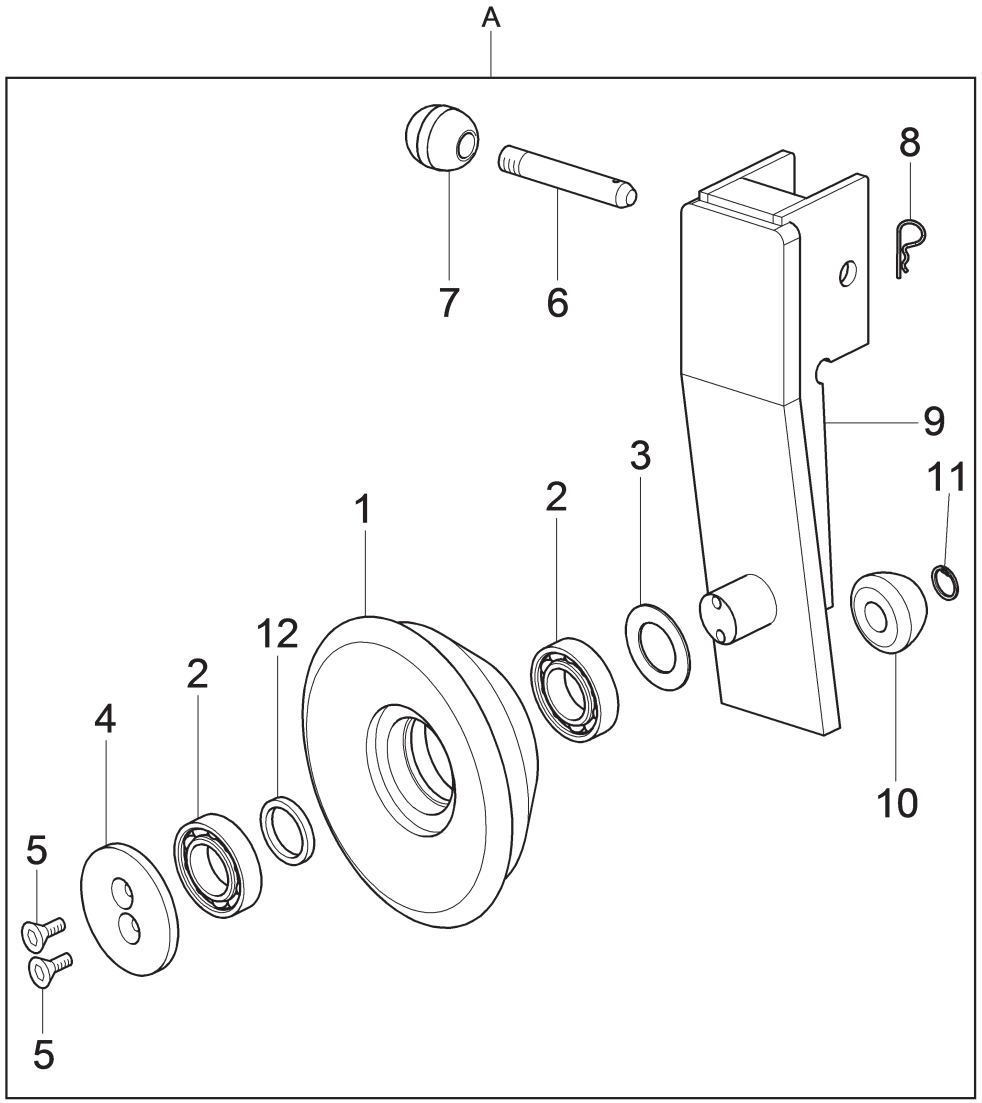

N°	Code	Description	Description	Descripción
1	VS710210341	*Roll*	*Rouleau*	*Rodillo*
2	VS605014	*Radial bearing*	*Roulement radial*	*Rodamiento radiale*
3	VS237501	*Thickness washer*	*Rondelle d'épaisseur*	*Arandela de espesor*
4	VSB1340000	*Washer for roll*	*Rondelle pour rouleau*	*Arandela para rodillo*
5	VS209019	*TSPEI M6x16 screw*	*Vis TSPEI M6x16*	*Tornillo TSPEI M6x16*
6	VS710611450	*Pin for support*	*Pivot pour support*	*Perno para soporte*
7	VSB8813000	*Knob*	*Pommeau*	*Pomo*
8	VSB5802000	*UNI 8833 split pin*	*Clavette d'arrêt UNI 8833*	*Pasador UNI 8833*
9	VS710712050	*Roll support assembly*	*Assemblage support rouleau*	*Ensamblado soporte rodillo*
10	VSB2412000	*Roller*	*Rouleau*	*Rodillo*
11	VS243006	*Ring 14*	*Anneau 14*	*Anillo 14*
12	VS710211650	*Spacer ring*	*Anneau entretoise*	*Anillo distanciador*
A	VSG1000A118	*Roller for matching*	*Rouleau pour matching*	*Rodillo para matching*

RWC1150.30IB	RWC1150.30IAB		
OPT	OPT		

LIST OF COMPONENTS
LISTE DES PIECES DETACHEES - LISTA DE PIEZAS

Table N°28 - Rev. 1 | **VSG1000A118**

ROLLER FOR MATCHING
ROULEAU POUR MATCHING
RODILLO PARA MATCHING